Montageanleitung

für

Kupplungskugel mit Halterung (KmH)

Typ 303 127

EWG-Genehmigungskennzeichnung: e1 00-0015
(siehe Typenschild, angebracht auf Steckdosenhalter oder Querträger)

Westfalia-Bestell-Nr. :
303 127 600 001
303 128 600 001
303 129 600 001

Verwendungsbereich :
Hersteller : Bayerische Motoren Werke AG, München
Modelle : 5er - Limousine (E39) ab Modelljahr 1995

BMW-Teile-Nr. :

1 092 807

Amtliche Typenbezeichnung nach ABE : 5 / D

Technische Daten :

Diese Montageanleitung / Bedienungsanleitung sorgfältig und griffbereit aufbewahren.

Der geprüfte D - Wert beträgt 11,4 kN. Dieser entspricht zum Beispiel einer Anhängelast von 2200 kg und einem zulässigen Gesamtgewicht von 2460 kg. Maßgebend sind jedoch die Angaben des Fahrzeugbriefes / Fahrzeugscheines. Der geprüfte D - Wert darf nicht überschritten werden.

Die in der EWG-Genehmigung angegebenen Gewichtsdaten für die Anhängevorrichtung sind auf dem Typenschild ersichtlich.

Die KmH darf nur zum Ziehen von Anhängern mit entsprechender Zugkugelkupplung verwendet werden. Muß durch den Anbau der KmH die Abschleppöse entfernt werden, dient die KmH als Ersatz hierfür, sofern die zulässige Anhängelast nicht überschritten wird und der Anschleppvorgang auf verkehrsüblichen Straßen erfolgt.

Zulässige Anhängelasten:
Die für das jeweilige Fahrzeugmodell verbindlichen zulässigen Anhängelasten sind aus den Fahrzeugpapieren ersichtlich.

14/02 ∗

Die in den Fahrzeugpapieren angegebenen Anhängelasten gelten für alle Arten von Anhängern. Je nach Fahrzeugmodell sind bei bestimmten Anhängern (z.B. Bootsanhänger, Segelflugzeug - Transportanhänger, PKW - Transportanhänger, Pferde - Transportanhänger für Sportzwecke) demgegenüber höhere Anhängelasten möglich; diese sind beim BMW - Kundendienst zu erfragen.

Hinweis 1 : Eventuell erhöhte Reifendrücke für Fahrzeuge mit Anhängevorrichtung bzw. bei Anhängebetrieb gemäß Fahrzeug - Betriebsanleitung beachten.

Zulässige Stützlast : max. 90 kg

Hinweis 2 : Für den Einbau der o.g. Kupplung wird zusätzlich eine Abdeckklappe für den Ausschnitt in der Verkleidung unter dem Stoßfänger von BMW benötigt.

Hinweis 2 : Die KmH ist ein Sicherheitsteil und darf nur von Fachpersonal montiert werden. Sofern Ersatzteile erforderlich werden, dürfen auch diese nur von Fachpersonal am unbeschädigtem Originalteil verbaut werden.
Jegliche Änderungen bzw. Umbauten an der KmH sind unzulässig, sie führen überdies zum Erlöschen der Betriebserlaubnis.

Hinweis 3 : Isoliermasse bzw. Unterbodenschutz am Kfz. - falls vorhanden - im Bereich der Anlagefläche der KmH entfernen.
Blanke Karosseriestellen mit Rostschutzfarbe streichen.

Hinweis 4 : Bei Fahrt mit Anhänger sind die Fahrthinweise in der Betriebserlaubnis des Fahrzeugherstellers zu beachten.

Montageanleitung :
(Hierzu auch Skizze 303 127 691 101 beachten)

1.) Hinteren Stoßfänger abbauen, Pralldämpfer ausbauen (Pralldämpfer entfallen).

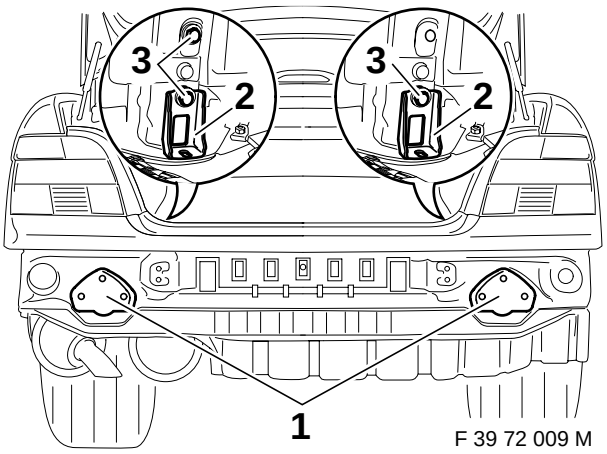

2.) Stützen (1) in den linken und rechten Längs träger einschieben und mit den U-Profilen (2) und den Sechskantschrauben M 10 x 30 (3) und Scheiben 10,5 x 25 x 3 lose verschrauben.
Hinweis : Vor Montage gelieferte Dichtungen auf die Innenseite der Stützen (1) aufkleben.

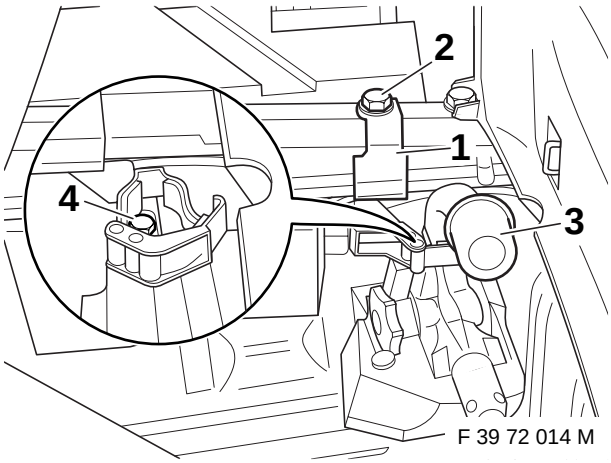

3.) Halterung (1) für Kugelstange (3) wie abgebildet, rechts hinten in den Gepäckraum einsetzen und mit Sechskantschraube (2) und Scheibe am Längsträger lose verschrauben.

Kugelstange (3) in Halterung einsetzen, Halterung (1) ausrichten und mit Sechskantschraube (4) befestigen.

Halterung (1) gehört hierbei nicht zum Lieferumfang.
Bestell-Nr. für Halterung (1): 903 127 631 001
Falls Halterung (1) nicht montiert wird, demontierte Kugelstange sicher gegen Verrutschen im Gpäckraum verstauen.

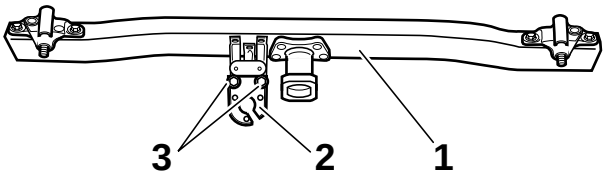

F 39 72 010 M

4.) Steckdosenhalter (2) mit Kombischrauben M6 (3) an den Querträger der KmH anschrauben.
Anziehdrehmoment: 8 Nm

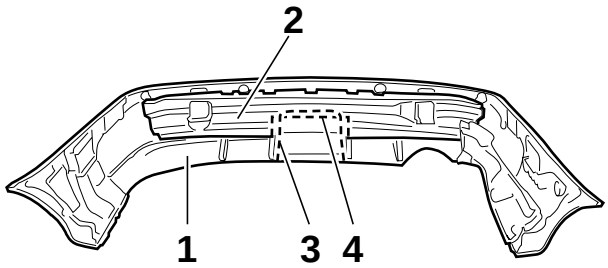

F 39 72 011 M

5.) Stoßfängerüberzug (1) vom Stoßfängertrager (2) abbauen.
Stoßfängerüberzug (1) und Stoßfängerträger (2) an den vorgeprägten Stellen (3 und 4) aus schneiden.
Stoßfänger wieder zusammenbauen.

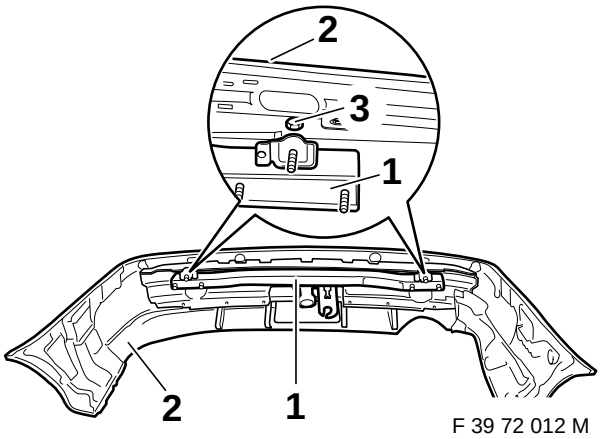

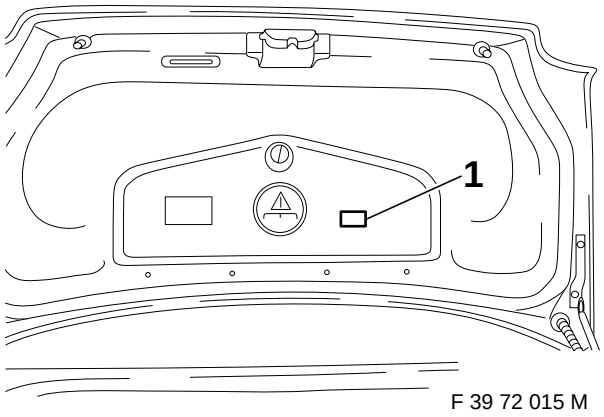

6.) Querträger der KmH (1) in den Stoßfänger (2) einsetzen und mit den vorhandenen Sechskantschrauben (3) lose verschrauben.
Stoßfänger (2) mit Querträger (1) an das Fahrzeugheck anhalten und mit Bundmuttern M 10 und Scheiben10,5 x 25 x 3 lose verschrauben
Anhängevorrichtung ausrichten.
Schrauben / Muttern in folgender Reihenfolge anziehen:

a) Bundmutter Anhängevorrichtung / Heckwand
b) Sechskantschrauben M 10 Stützen / Gepäckraum
Anziehdrehmoment: 55 Nm
Hinweis: Es werden Sechskantschrauben M10 der Festigkeitsklasse 10.9 und Muttern M10 der Festigkeitsklasse 10 verwendet.
c) Stoßfänger (2) ausrichten und Sechskantschrauben (3) festziehen.

7.) Stützlastschild auf Position 1 aufkleben.

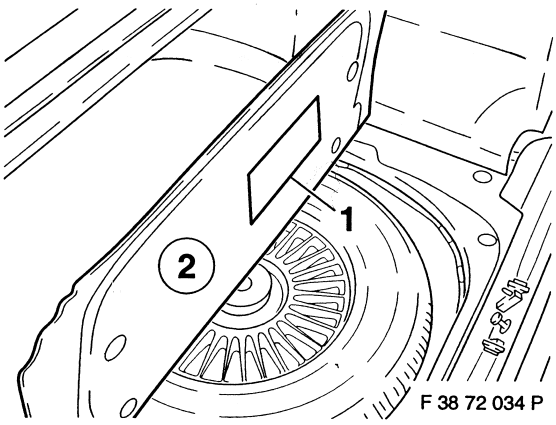

8.) Aufkleber (1) mit Bedienungshinweisen auf Gepäckraumbodenunterseite (2) aufkleben.

9.) Kofferraum reinigen und ausgebaute Teile wieder einbauen.

Die vom Fahrzeughersteller angegebenen serienmäßig in der ABE genehmigten Befestigungspunkte des Fahrzeuges sind eingehalten.
Nationale Richtlinien über die Anbauabnahmen sind zu beachten.
Diese Anbauanweisung ist den Kfz. - Papieren beizufügen.

Die Kugel ist sauberzuhalten und zu fetten.

Der Durchmesser der Kugel ist von Zeit zu Zeit zu überprüfen.
Sobald an einer beliebigen Stelle ein Durchmesser von 49 mm erreicht ist,
darf die KmH aus Sicherheitsgründen nicht mehr benutzt werden.

Diese KmH einschließlich aller Montageteile wiegt ca. 13 kg. Bitte berücksichtigen Sie,
daß sich das Leergewicht Ihres Kfz. nach Montage der KmH um diesen Betrag erhöht.

Änderungen vorbehalten.

Lieferbare Ersatzteil-Umfänge der Kupplung		
Figur	**Ersatzteil-Nr.**	**Bezeichnung**
	903 095 601 001	VPE. Kugelstange einschl. Verschlußstopfen
	903 078 630 120	VPE. Verschlußstopfen
2 u. 3 (Bild 1)	903 127 619 001	VPE. Stützen, U-Profile und Dichtungen
	903 127 650 001	VPE. Normteile und Steckdosenhalter
	903 127 631 001	VPE. Halter für Kugelstange

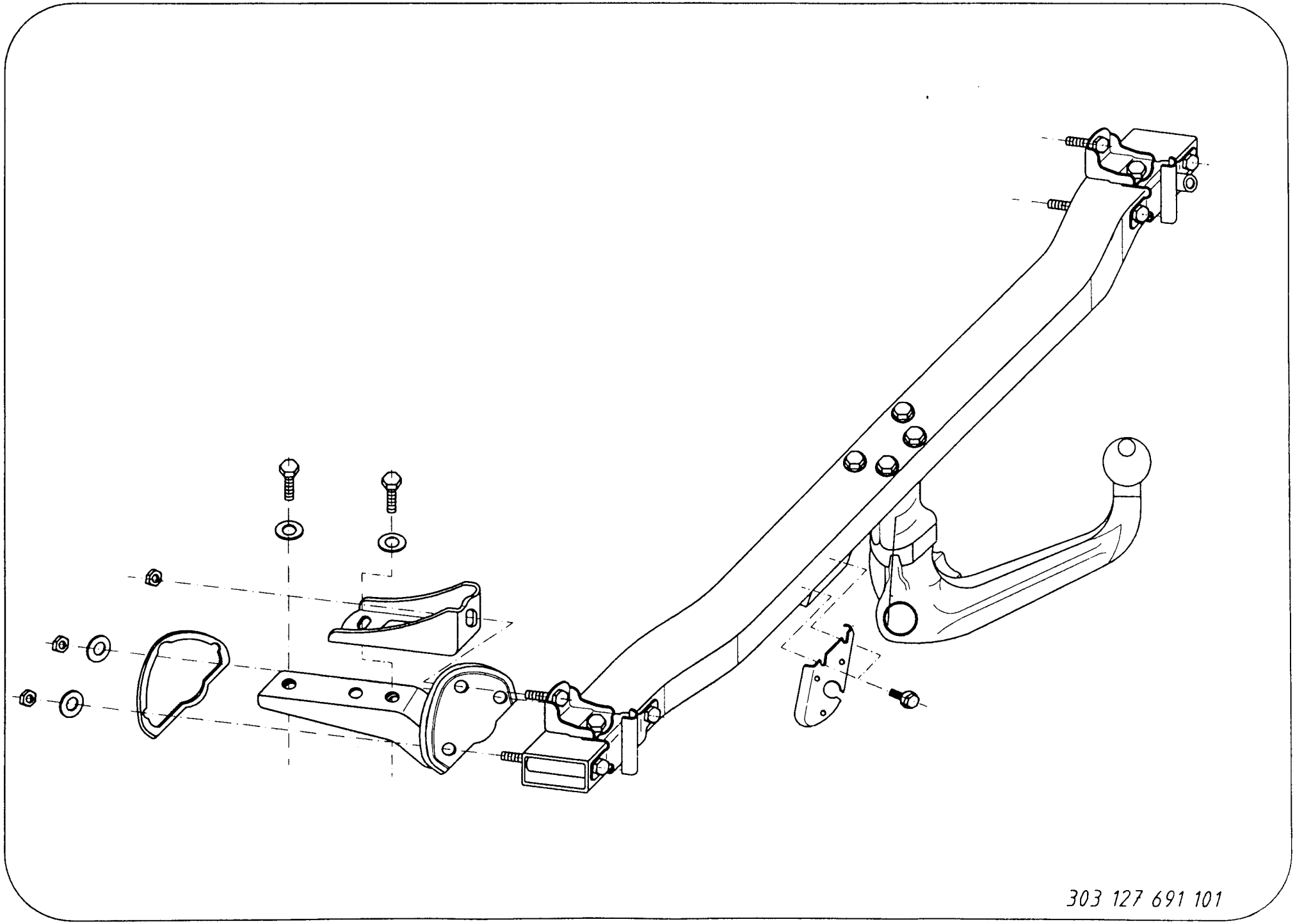
303 127 691 101

D - Der Freiraum nach Anhang VII, Abbildung 30 der Richtlinie 94/20/EG ist zu gewährleisten.

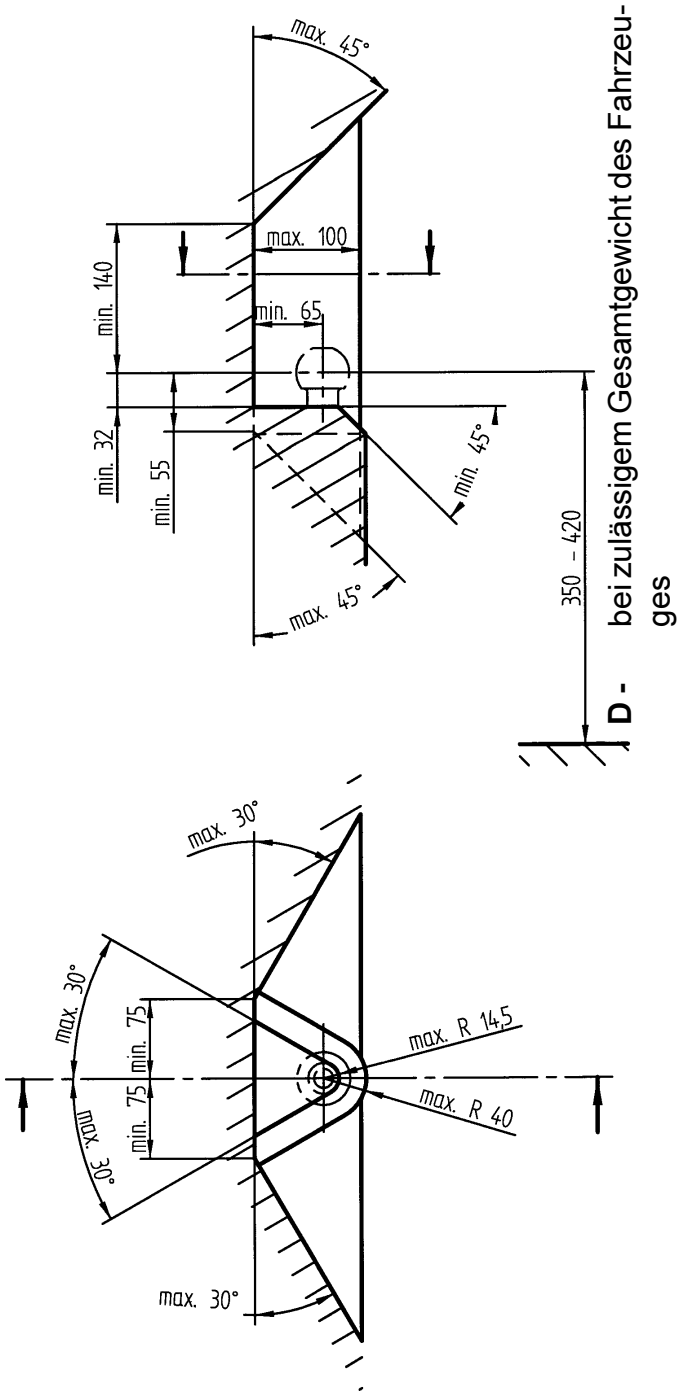

D - bei zulässigem Gesamtgewicht des Fahrzeuges

Monterings- og betjeningsvejledning
for
koblingskugle med holder (KMH)

Type 303 127

EU-godkendelsesafmærkning: e1 00-0015
(se typeskilt, anbragt på stikdåseholder; tværdrager)

Anvendelsesområde:
Producent: Bayerische Motoren Werke AG, München
Modeller: Serie 5 - Limousine (E39) fra modelår 1995

Westfalia-bestillings nr.:
303 127 600 001
303 128 600 001
303 129 600 001

BMW reservedels-nr.:

1 092 807

Officiel typebetegnelse efter typegodkendelse: 5 / D

Tekniske data:

Sørg for at opbevare denne monterings- og betjeningsvejledning omhyggeligt, så den altid er let at få fat i.

Den godkendte D-værdi er på 11,4 kN. Dette svarer eksempelvis til en anhængervægt på 2.200 kg og en tilladt totalvægt på 2.460 kg. Angivelserne i vognens indregistreringsattest er dog gældende. Den godkendte D-værdi må ikke overskrides.

De for anhængertrækket godkendte vægtdata fremgår af typeskiltet.

KMH må kun anvendes til at trække anhængere med en tilsvarende kuglekobling. Hvis det på vognen monterede slæbeøje skal fjernes for at få plads til at montere KMH, tjener KMH som erstatning for slæbeøjet, såfremt den tilladte anhængervægt ikke overskrides, og bugseringen/igangslæbningen finder sted på almindelig vej.

Tilladte anhængervægte:
De for den enkelte model gældende tilladte anhængervægte fremgår af vognens papirer.

De i vognens papirer anførte tilladte anhængervægte gælder for alle typer anhængere. Alt efter vogntypen er der for bestemte anhængere (f.eks. anhængere til transport af både og svæveflyvere, personvogns-transportanhængere, hestetransportanhængere til sportsformål) mulighed for større anhængervægte. Oplysninger herom kan indhentes hos BMW - Kundeservice.

Anvisning 1 : Eventuelt forøget dæktryk for vogne med anhængertræk hhv. ved anhængerkørsel fremgår af vognens instruktionsbog og skal iagttages.

Tilladt kuglehovedtryk: maks. 90 kg

Anvisning 2 : I forbindelse med montering af ovennævnte anhængertræk, skal der samtidig monteres en afdækningsklap i beklædningen under stødfangeren på BMW.

Anvisning 3: KMH er en sikkerhedsdel og må kun monteres af fagligt uddannet personale. Såfremt det er nødvendigt at anvende reservedele, må disse ligeledes kun monteres af fagligt uddannet personale og på ubeskadiget originaldel.
Det er ikke tilladt at foretage ændringer eller ombygning af KMH. Desuden medfører sådanne ændringer, at typegodkendelsen mister sin gyldighed.

Anvisning 4: Eventuel isoleringsmasse hhv. undervognsbeskyttelse på vognen i området for KMH's anlægsflader fjernes.
Blanke karrosseridele behandles med rustbeskyttelsesfarve.

Anvisning 5: Ved kørsel med anhænger skal kørselsanvisningerne i bilproducentens instruktionsbog iagttages.

Type: 303 127 - 3 -

Monteringsvejledning:
(Se også skitse 303 127 691 101)

1.) Bageste stødfanger med vibrationsdæmpere afmonteres fra vognen (vibrationsdæmperne bortfalder).

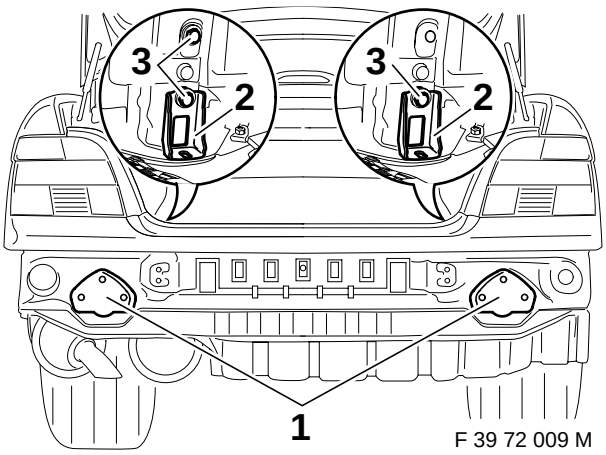

2.) Støtterne (1) skydes ind i venstre og højre længdevange og skrues løst til sammen med U-profilerne (2) med boltene M10x30 (3) og skiver 10,5 x 25 x 3.
Anvisning: Før montering klæbes de medfølgende pakninger på indersiden af støtterne (1).

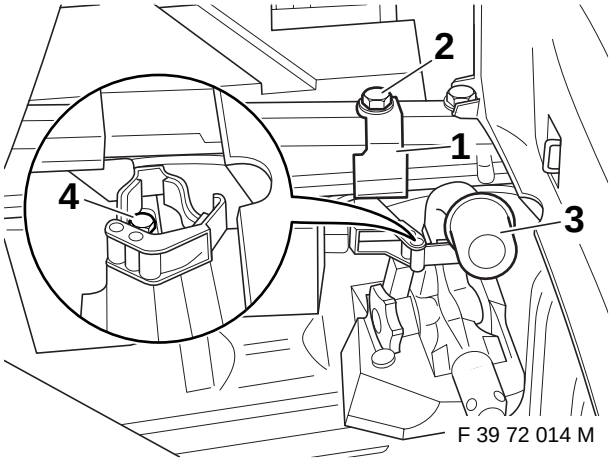

3.) Hvis holder (1) for kuglestang (3) anbringes bagest til højre i bagagerummet og skrues løst på længdevangen med bolten (2) og skive.

Kuglestang (3) sættes i holderen, holderen (1) rettes til og fastgøres med bolten (4).
Holderen (1) er ikke indeholdt i leverancen.
Best.nr. for holder (1): 903 127 631 001
Hvis holderen (1) ikke monteres, skal den demonterede kuglestang anbringes i bagagerummet, så den ikke kan rutsche.

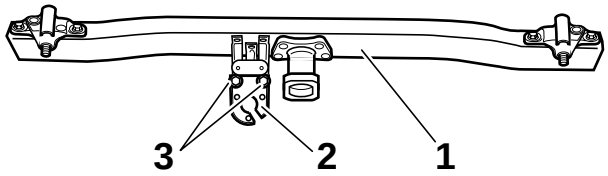

F 39 72 010 M

4.) Stikdåseholder (2) skrues på KMH's tværdrager med kombiskruer M6 (3).
Tilspændingsmoment: 8 Nm

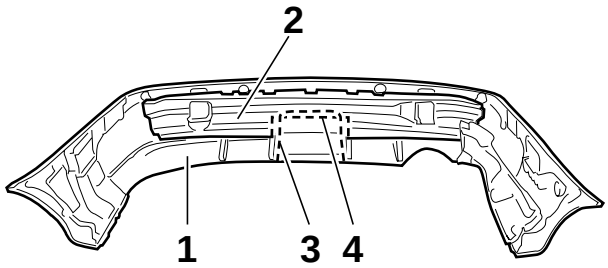

F 39 72 011 M

5.) Stødfangerbeklædning (1) afmonteres fra stødfangerholder (2).
Stødfangerbeklædning (1) og stødfanger holder (2) skæres ud på de i forvejen marke rede steder (3 og 4).
Stødfanger monteres igen.

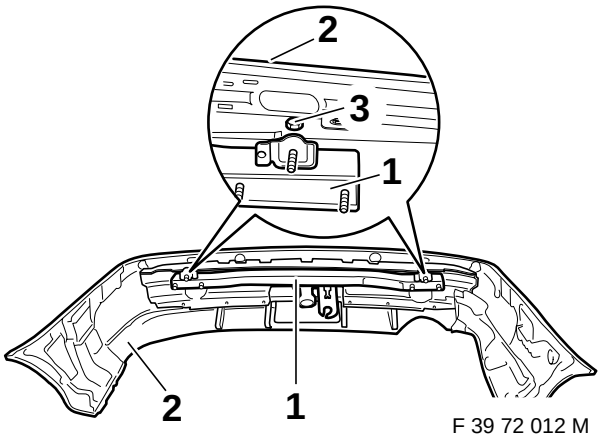

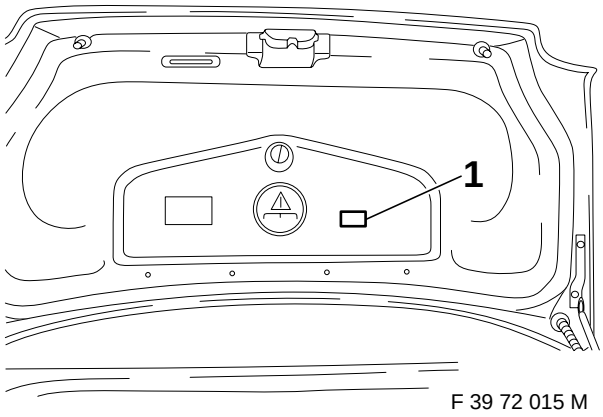

6.) KMH's tværdrager (1) sættes ind i stødfangeren (2) og skrues løst fast med de eksisterende bolte (3).
Stødfanger (2) med tværdrager (1) holdes mod vognens bagende og skrues løst fast med kravemøtrik M10 og skiver 10,5 x 25 x 3.
Anhængertrækket rettes til.
Bolte / møtrikker fastspændes i følgende rækkefølge:

a) Kravemøtrik anhængertræk / bagvæg.
b) Bolte M10 støtter / bagagerum.
Tilspændingsmoment: 55 Nm
Henvisning 5: Der benyttes sekskantskruer M10 fra tilspændingsklassifikation 10.9 og møtrikker M10 fra tilspændingsklassifikation 10.
c) Stødfanger (2) rettes til, og boltene (3) fastspændes.

7.) Skilt med kuglehovedtryk klæbes på i position 1.

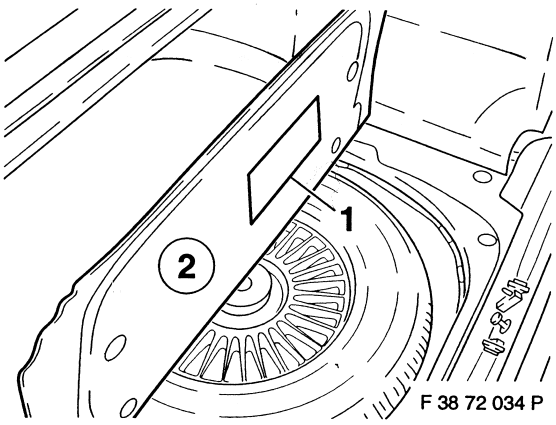

8.) Klæbemærkat (1) med betjenings anvisninger klæbes på undersiden af bagagerumsbunden.

9.) Bagagerum rengøres, og afmonterede dele monteres igen.

De af bilproducenten angivne seriemæssige - og i typegodkendelsen indeholdte - fastgørelsespunkter på vognen skal overholdes.
De nationale direktiver for afmontering af påmonterede dele skal overholdes.
Denne monteringsvejledning vedlægges vognens papirer.

Kuglen skal holdes ren og smøres med fedt.

Kuglens diameter skal kontrolleres fra tid til anden.
Så snart kuglen på et vilkårligt sted har nået en diameter på 49 mm, må KMH af sikkerhedsgrunde ikke længere benyttes.

Dette KHM incl. alle monteringsdele vejer ca. 13 kg, hvilket betyder, at vognens egenvægt efter montering af KMH er forøget med samme størrelse.

Ret til ændringer forbeholdes.

Leveringsomfang af reservedele for anhængertrækket		
Figur	**Reservedels-nr.**	**Betegnelse**
	903 095 601 001	Reservedelspaknin kugelstang incl. lukkepropper
	903 078 630 120	Reservedelspaknin lukkepropper
2 og 3 (fig. 1)	903 127 619 001	Reservedelspaknin støtter, U-profiler og pakninger
	903 127 650 001	Reservedelspaknin normdele og holder
	903 127 631 001	Reservedelspaknin holder for kugelstang

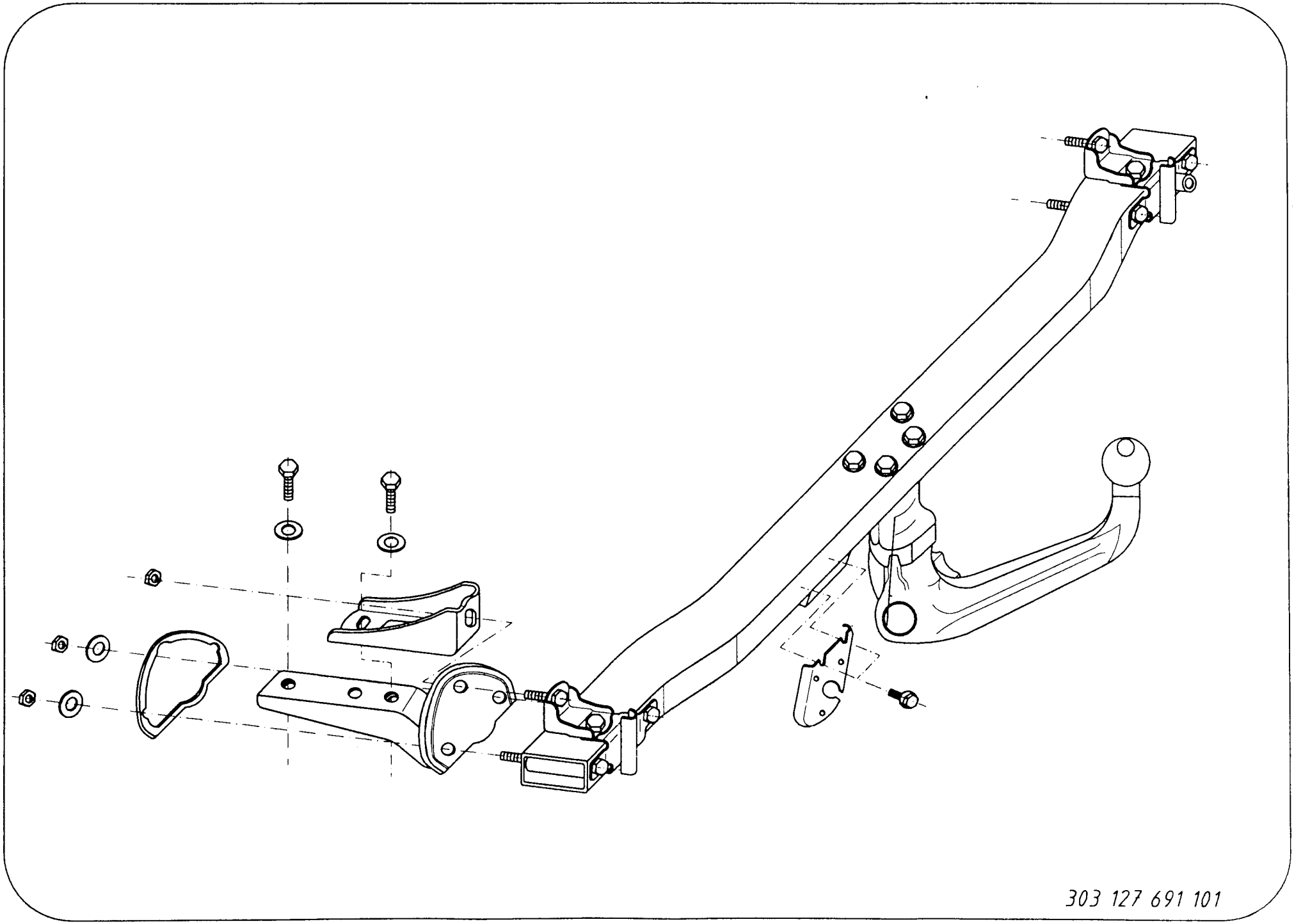
303 127 691 101

DK - Frirummet skal overholdes iht. bilag VII, fig. 30 i direktiv 94/20/EF.

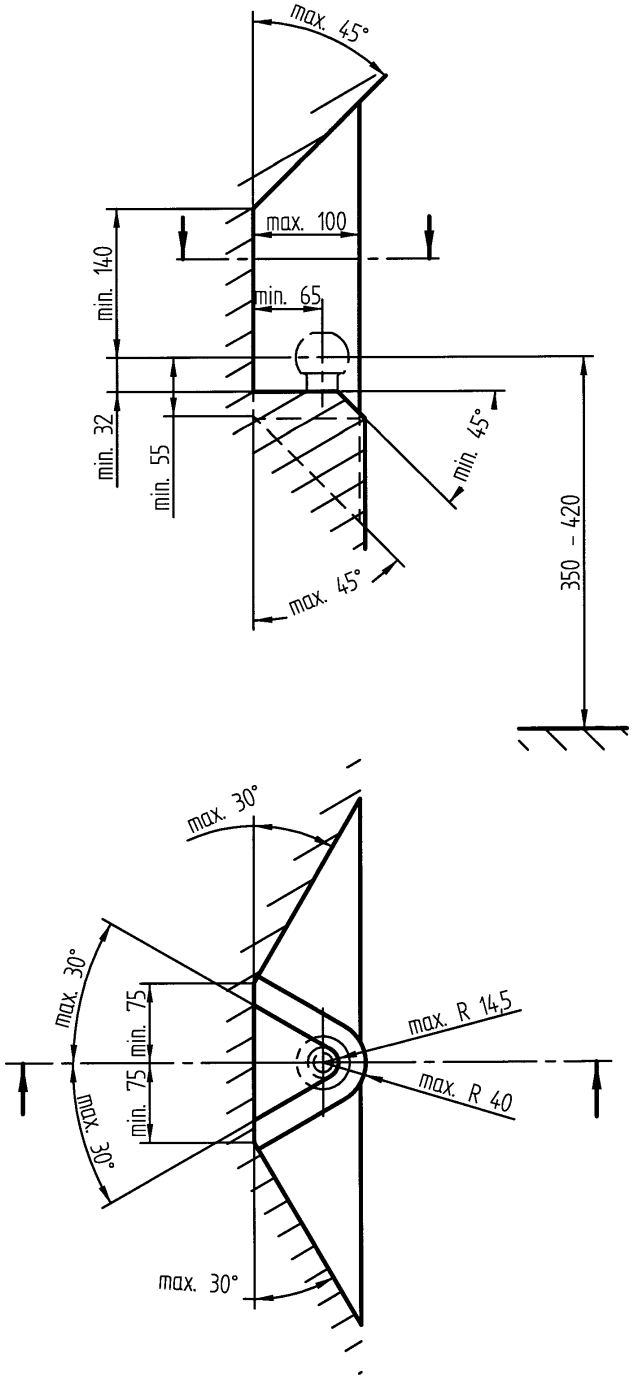

DK - ved tilladt samlet vægt for køretøjet

Instrucciones de montaje

del

Enganche esférico con fijación (KmH)

Tipo 303 127

Núm. de pedido Westfalia:
303 127 600 001
303 128 600 001
303 129 600 001

Identificación de autorización CEE: e1 00-0015
(véase la placa de modelo, fijada en el soporte de la caja de enchufe; colocar el travesaño)

Ambito de aplicación:
Fabricante: Bayerische Motoren Werke AG, Munich
Modelos: Berlina Serie 5 (E39), todos los modelos a partir del año 1995

Núm. de pieza BMW:

1 092 807

Distintivo legal de modelo según el Permiso de Circulación: 5 / D

Datos técnicos:

Conservar estas instrucciones de montaje y servicio esmeradamente y al alcance de la mano.

El valor D verificado es de 11,4 kN. Esto representa, p.ej., una carga de remolque de 2200 kg y un peso total autorizado de 2460 kg. Son normativos sin embargo los datos contenidos en la documentación del vehículo. No debe sobrepasarse el valor D verificado.

Los datos de peso citados en la autorización CEE relativos al dispositivo de enganche para remolque figuran en la placa de modelo.

El enganche esférico debe utilizarse sólo para el arrastre de remolques dotados del correspondiente enganche esférico. Si debido al montaje del KmH resulta preciso desmontar la argolla de remolque, el KmH puede utilizarse para el remolcado de otro vehículo, en tanto no se sobrepase la carga de remolque autorizada y se efectúe el remolcado por calzadas abiertas al tráfico.

Carga de remolque autorizada:

La carga de remolque autorizada para el vehículo figura en la documentación del mismo.

Las cargas de remolque autorizadas que figuran en la documentación del vehículo son aplicables a cualquier clase de remolque. Según el modelo de vehículo existe la posibilidad de remolcar cargas superiores en el caso de remolques especiales (p.ej. remolques para lanchas, veleros, automóviles, caballos para torneos hípicos, etc.); dicha información está a su disposición en los concesionarios BMW.

Indicación nº 1: Téngase en cuenta el incremento del valor de inflado de los neumáticos eventualmente necesario en vehículos equipados con dispositivo de enganche para remolque o en funcionamiento con remolque, según las instrucciones de servicio del vehículo.

Carga de apoyo autorizada: Máx. 90 kg

Indicación nº 2: Para el montaje del dispositivo de enganche para remolque será necesario contar adicionalmente con una tapa cobertora BMW para el recorte del revestimiento situado debajo del paragolpes.

Indicación nº 3: El enganche esférico es un elemento de seguridad y debe ser montado únicamente por personal especializado. En caso de ser necesario el montaje de piezas de repuesto, éstas deben ser montadas asimismo por personal especializado.
No está autorizado efectuar modificaciones o adiciones en el enganche esférico, cancelándose en caso contrario el derecho a utilización del mismo.

Indicación nº 4: Eliminar la masa aislante o la protección de bajos - en caso de existir - en la zona de la superficie de apoyo del enganche esférico.
Aplicar pintura anticorrosión a las superficies desnudas de la carrocería.

Indicación nº 5: Obsérvense las indicaciones contenidas en la documentación del vehículo relativas a la circulación con remolque.

Instrucciones de montaje:
(obsérvese asimismo al respecto el dibujo 303 127 691 101)

1.) Desmontar el paragolpes trasero y los absorbedores de impacto (se suprimirán los absorbedores de impacto).

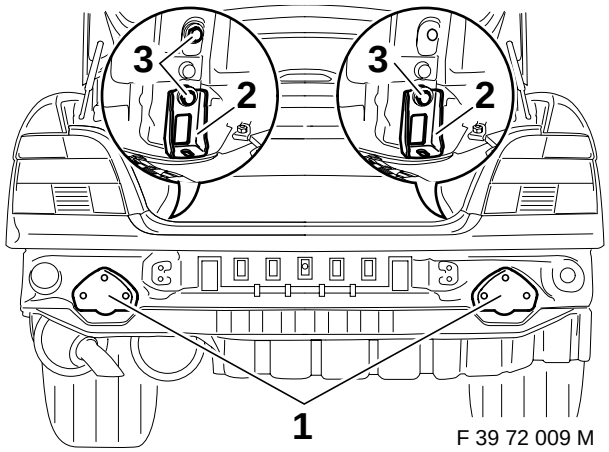

2.) Insertar los apoyos (1) en los largueros izquierdo y derecho y atornillarlos sin apretar con los perfiles en U (2), los tornillos hexagonales M10x30 (3) y las arandelas 10,5x25x3.
Indicación: pegar las juntas suministradas en la parte interior de los apoyos (1) antes de llevar a cabo el montaje.

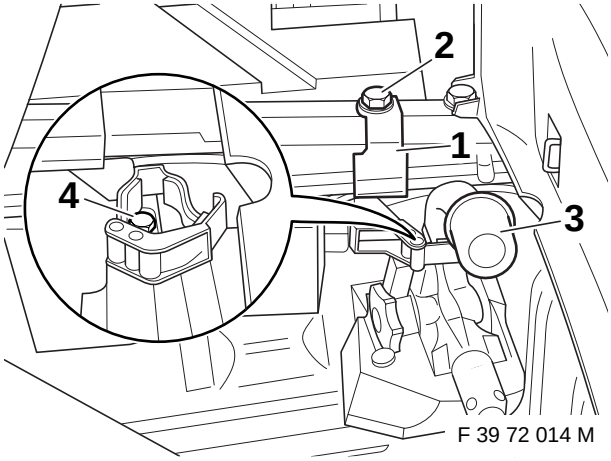

3.) Colocar la fijación (1) para el enganche esférico (3) n la parte trasera derecha del maletero y atornillarla sin apretar al larguero con el tornillo hexagonal (2) y la arandela.
Colocar el enganche esférico (3) en la fijación, ajustar la fijación (1) y fijarla apretando el tornillo hexagonal (4).
La fijación (1) no está incluida en el volumen de suministro.
Núm. de pedido de la fijación (1):
903 127 631 001
En caso de no montar la fijación (1), guardar el enganche esférico en el maletero asegurado contra posibles desplazamientos.

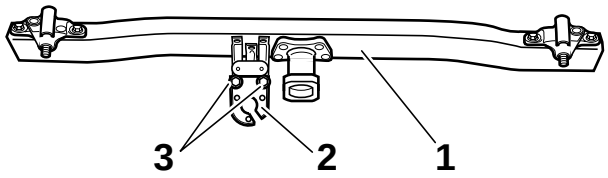

F 39 72 010 M

4.) Atornillar el soporte de la caja de enchufe (2) al travesaño del KmH con los tornillos combinados M6 (3).
Par de apriete: 8 Nm

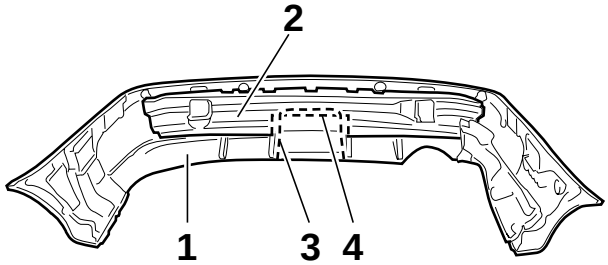

F 39 72 011 M

5.) Desmontar el revestimiento de paragolpes (1) del soporte del paragolpes (2).
Recortar el revestimiento de paragolpes (1) y el soporte del paragolpes (2) en los puntos premarcados (3 y 4).
Ensamblar nuevamente el paragolpes.

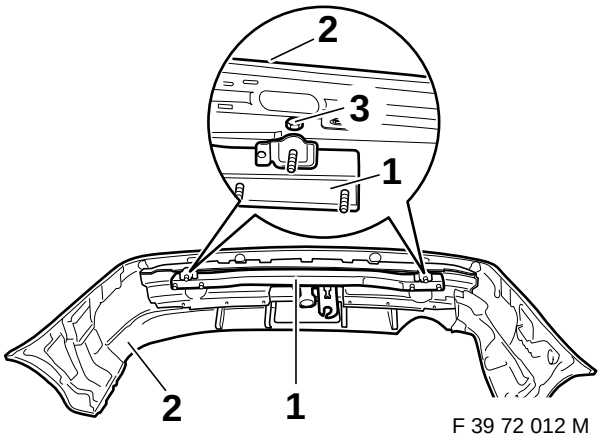

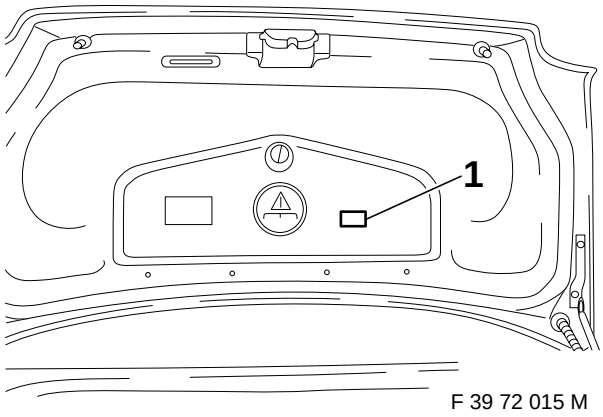

6.) Colocar el travesaño (1) del KmH en el paragolpes (2) y atornillarlo sin apretar con los tornillos hexagonales (3) ya existentes.
Sujetar el paragolpes (2) con el travesaño (1) sobre la zaga del vehículo y atornillarlo sin apretar con las tuercas de collar M10 y las arandelas 10,5x25x3.
Ajustar el dispositivo de enganche para remolque.
Apretar los tornillos y tuercas en el orden siguiente:

a) Tuercas de collar dispositivo de enganche/ chapa de la zaga
b) Tornillos hexagonales M10 apoyos/maletero
Par de apriete: 55 Nm
Nota: Se utilizan tornillos de cabeza hexagonal M10 de la clase de resistencia 10.9 y tuercas M10 de la clase de resistencia 10.
c) Ajustar el paragolpes (2) y apretar los tornillos hexagonales (3).

7.) Pegar el adhesivo de carga de apoyo en la posición 1.

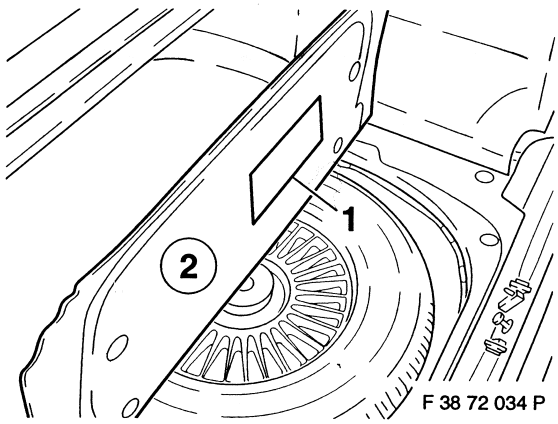

8.) Pegar el adhesivo (1) con indicaciones de servicio en la parte inferior del piso del maletero (2).

9.) Limpiar el maletero y volver a montar las piezas desmontadas.

Deberán observarse las indicaciones del fabricante del vehículo relativas a los puntos de fijación autorizados en el permiso de circulación.
Deben observarse las directivas nacionales referentes a controles de enganche.
Guardar estas instrucciones de montaje con la documentación del vehículo.

El asiento esférico deberá mantenerse limpio y engrasado.

Deberá comprobarse de tiempo en tiempo el diámetro del asiento esférico.
Si en cualquier zona se advierte que el diámetro alcanza los 49 mm debe dejar de utilizarse el enganche esférico por motivos de seguridad.

Este enganche esférico, incluidas todas las piezas de montaje, pesa aprox. 13 kg. Tenga en cuenta que el peso en vacío de su vehículo aumentará en dicha cantidad al montar el enganche esférico.

Reservado el derecho a introducir modificaciones.

Volumen de suministro de repuestos del enganche esférico		
Figura	**N° pieza repuesto**	**Designación**
	903 095 601 001	Enganche esférico inclusive tapón obturador
	903 078 630 120	Tapón obturador
2 v 3 (figura 1)	903 127 619 001	Apoyos, perfiles en U y juntas
	903 127 650 001	Piezas normalizadas y soporte de caja de enchufe
	903 127 631 001	Soporte para el enganche esférico

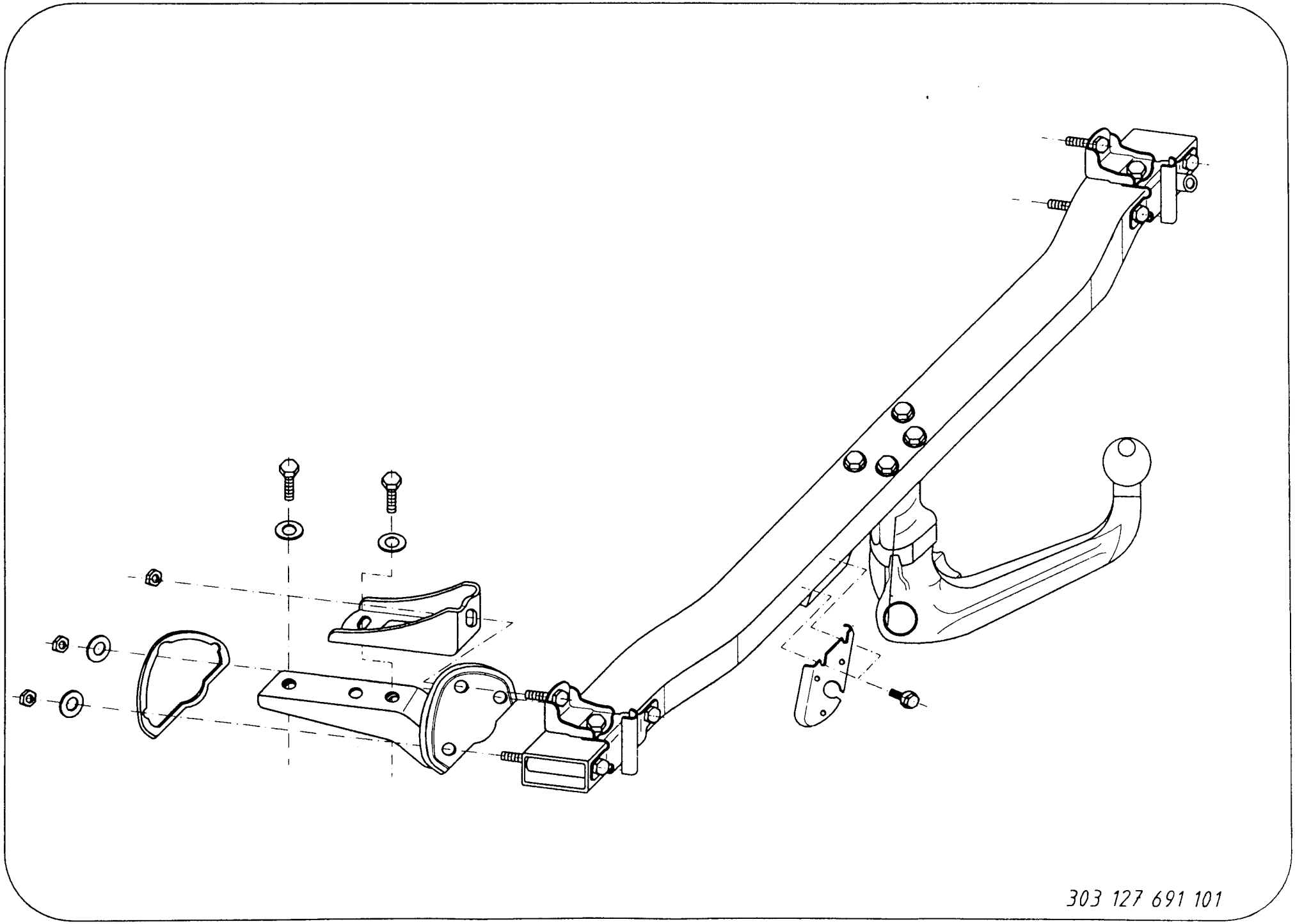
303 127 691 101

E - Debe garantizarse el espacio libre, conforme al anexo VII, figura 30 de la directiva comunitaria CE/94/20.

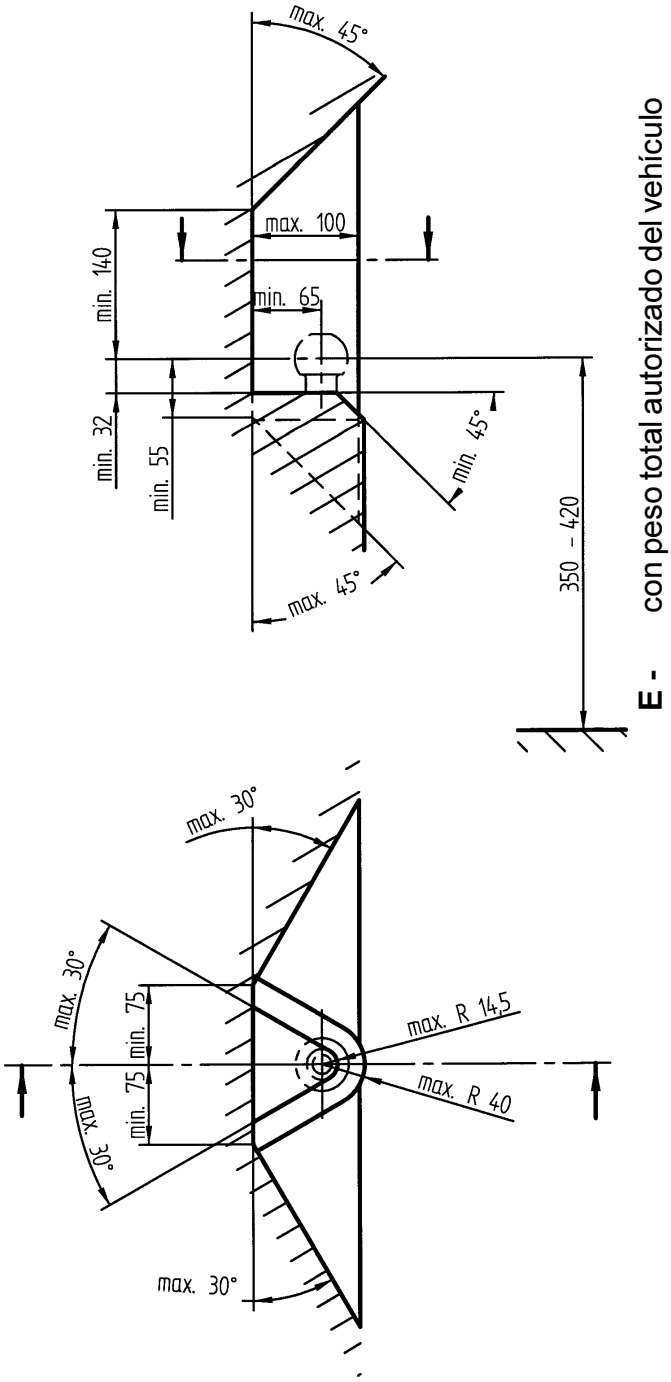

E - con peso total autorizado del vehículo

Notice de montage

pour

rotule de remorquage avec support (RRS)

Type 303 127

Référence d'autorisation par la CEE: e1 00-0015
(voir plaquette signalétique placée sur
le support de la prise de courant ou traverse)

No de com. Westfalia:
303 127 600 001
303 128 600 001
303 129 600 001

Domaine d'utilisation:
Constructeur: Bayerische Motoren Werke AG, Munich
Modèles: Berlines série 5 (E39) depuis millésime 1995

Référence BMW:

1 092 807

Dénomination officielle du type selon carte grise: 5 / D

Caractéristiques techniques:

Toujours conserver soigneusement et à portée de la main cette notice de montage/ d'utilisation.

La valeur contrôlée du timon s'élève à 11,4 kN. Ce qui correspond par exemple à une charge tractée de 2200 kg et un poids total autorisé de 2460 kg. Ce sont toutefois les indications de la carte grise qui font foi. La valeur contrôlée du timon ne doit pas être dépassée.

Les poids indiqués dans l'homologation de la CEE pour le dispositif d'attelage figurent sur la plaquette signalétique.

La RRS ne doit être utilisée que pour tirer des remorques équipées d'une attache appropriée. Elle peut servir exceptionnellement à tirer des véhicules, à condition que la charge tractée autorisée ne soit pas dépassée et que le remorquage ait lieu sur les routes ordinaires.

Charges tractées autorisées:
Les charges tractées autorisées pour chaque modèle de véhicule figurent sur les papiers de celui-ci.

Les charges tractées indiquées dans les papiers du véhicule s'entendent pour toutes les sortes de remorques. Selon le modèle du véhicule, les charges tractées plus élevées sont possibles pour certaines remorques (de bateaux, de planeurs, de voiture, de transport, de transport de chevaux d'équitation, à des fins sportives); veuillez les demander au service Après-Vente BMW.

Remarque 1: Tenir compte des pressions de gonflage éventuellement supérieures pour les véhicules avec dispositif d'attelage et en cas de traction d'une remorque conformément à la notice d'utilisation du véhicule.

Charge d'appui autorisée: max. 90 kg

Remarque 2: Un volet pour la partie inférieure du pare-chocs de BMW est nécessaire pour le montage du dispositif d'attelage.

Remarque 3: La RRS est une pièce de sécurité ne devant être montée que par du personnel qualifié. Si les pièces de rechange deviennent nécessaires, celles-ci ne doivent aussi être installées que par du personnel qualifié sur la pièce d'origine intacte. Toute modification ou transformation effectuée sur la RRS est interdite et annule la carte grise.

Remarque 4: Faire partir le mastic d'isolation et le produit de protection du dessous de caisse - s'il y en a - au niveau de la portée de la RRS sur le véhicule.
Passer de la peinture antirouille sur les surfaces à nu de la carrosserie.

Remarque 5: Tenir compte des directives de conduite figurant dans le document de mise en circulation du fabricant du véhicule en cas de déplacement avec une remorque.

Directives de montage:
(voir également croquis 303 127 691 101)

1.) Dévisser le pare-chocs arrière avec les absorbeurs de chocs (suppression de ceux-ci).

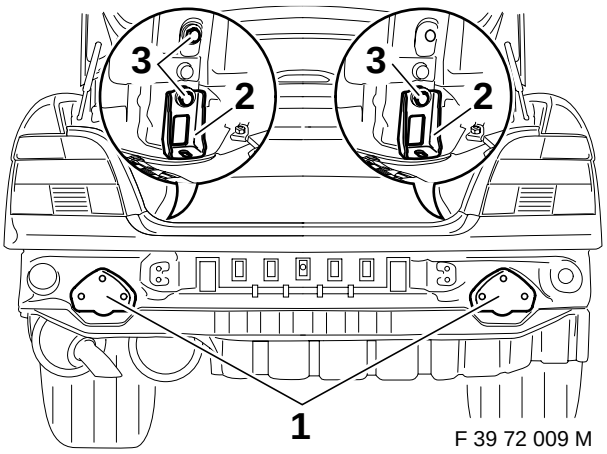

2.) Faire entrer les supports (1) dans les longerons à droite et à gauche puis mettre les profilés en U (2) ainsi que les rondelles M 10,5 x 25 x 3 et serrer légèrement les vis à tête hexagonale M 10 x 30 (3).
Remarque: Coller avant le montage et à l'intérieur des supports (1) les joints également fournis.

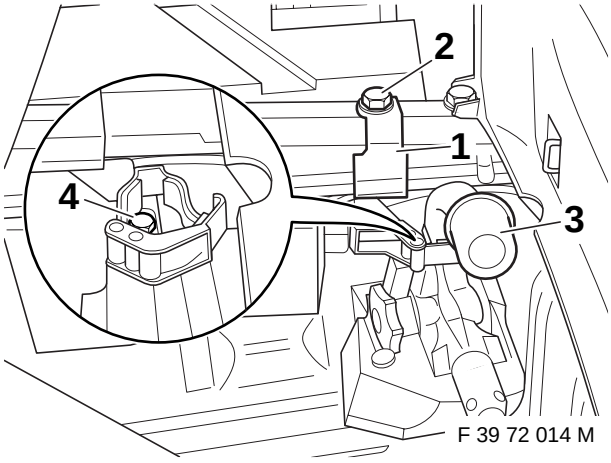

3.) Installer au fond du coffre à bagages, à droite, la fixation (1) pour la rotule (3) et la serrer légèrement sur le longeron avec la vis à tête hexagonale (2) et une rondelle.

Faire entrer la rotule (3) dans la fixation (1), ajuster celle-ci et fixer avec la vis à tête hexagonale (4).
Ici, le support (1) ne fait pas partie de l'étendue de livraison.
Référence du support (1): 903 127 631 001
Si le support (1) n'est pas monté, mettre la barre à boule dans la malle en la calant pour l'empêcher de se déplacer.

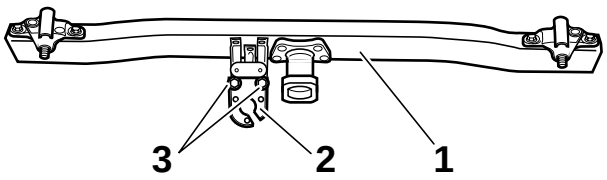

F 39 72 010 M

4.) Visser le support (2) de la prise à la traverse de la RRS avec les vis combinées M6 (3).
Couple de serrage: 8 Nm.

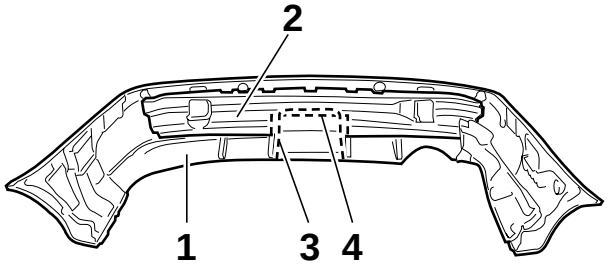

F 39 72 011 M

5.) Déposer le revêtement (1) du support (2) du pare-chocs.
Découper aux endroits préalablement marqués (3 et 4) le revêtement (1) et le support (2) du pare-chocs.
Réassembler le pare-chocs.

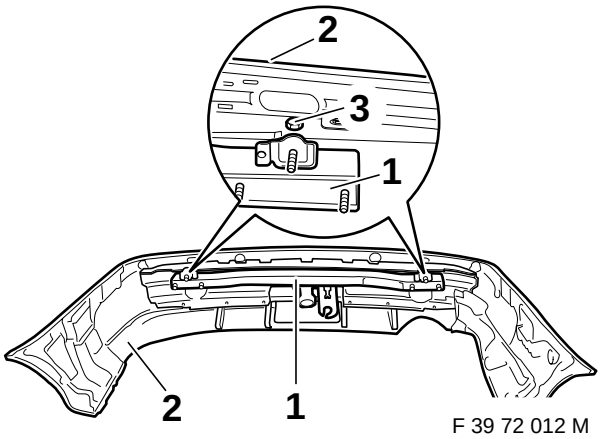

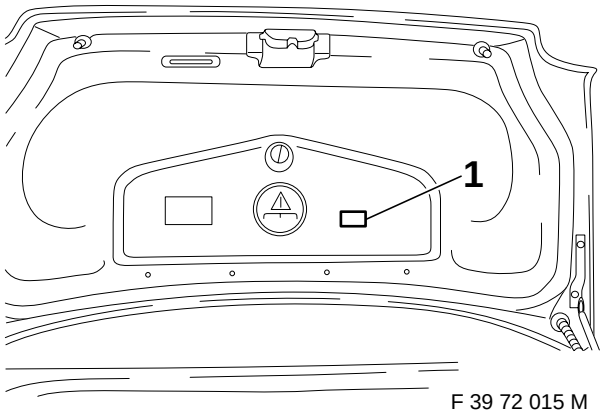

6.) Faire entrer la traverse de la RRS (1) dans le pare-chocs (2) et serrer légèrement les vis à tête hexagonale (3) existantes.
Tenir le pare-chocs (2) avec la traverse (1) contre l'arrière du véhicule et serrer légèrement les écrous à embase M 10 munis des rondelles 10,5 x 25 x 3.
Ajuster le dispositif de remorquage.
Serrer les vis/écrous dans l'ordre suivants:

a) Ecrous à embase du dispositif d'attelage: du tablier AR
b) Vis à tête hexagonale M 10 des supports / du coffre à bagages
Couple de serrage: 55 Nm
Remarque: Les vis utilisées sont des vis à tête hexagonale M10 appartenant à la classe de résistance 10.9 et les écrous des écrous hexagonaux M10 appartenant à la classe de résistance 10.
c) Ajuster le pare-chocs (2) et serrer à fond les vis à tête hexagonale.

7.) Coller sur l'emplacement 1 la plaquette de la charge d'appui .

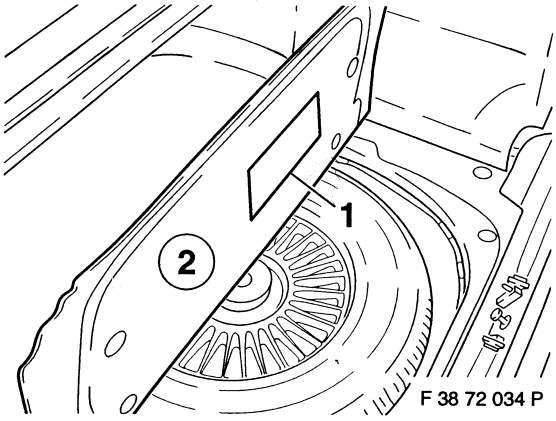

8.) Placer l'autocollant (1) avec les instructions d'utilisation en dessous (2) du fond du coffre à bagages.

9.) Nettoyer le coffre à bagages et remonter les pièces déposées.

Tenir compte des points de fixation sur le véhicule, qui sont indiqués par le constructeur celui-ci et autorisés de série sur la carte grise.
Les dispositions nationales relatives aux contrôles de réception doivent être respectées.
La notice de montage doit être jointe aux papiers du véhicule.

La rotule et le dispositif d'attelage doivent être propres et graissées.

Contrôler périodiquement le diamètre de la rotule.
La RRS ne doit plus être utilisée pour des raisons de sécurité dès que le diamètre atteint 49 mm en un endroit quelconque.

Cette RRS y compris les pièces de montage pèsent 13 kg. Veuillez tenir compte du fait que le poids à vide de votre véhicule augmente d'autant après le montage de la RRS.

Sous réserve de modifications.

Pièces de rechange disponibles pour le dispositif d'attelage		
Figure	**No des pièces de rechange**	**Dénomination**
	903 095 601 001	rotule VPE y compris obturateur
	903 078 630 120	obturateur VPE
2 et 3 (figure 1)	903 127 619 001	appuis VPE, profilés en U et joints
	903 127 650 001	pièces standards VPE et support de prise
	903 127 631 001	Support de barre à boule

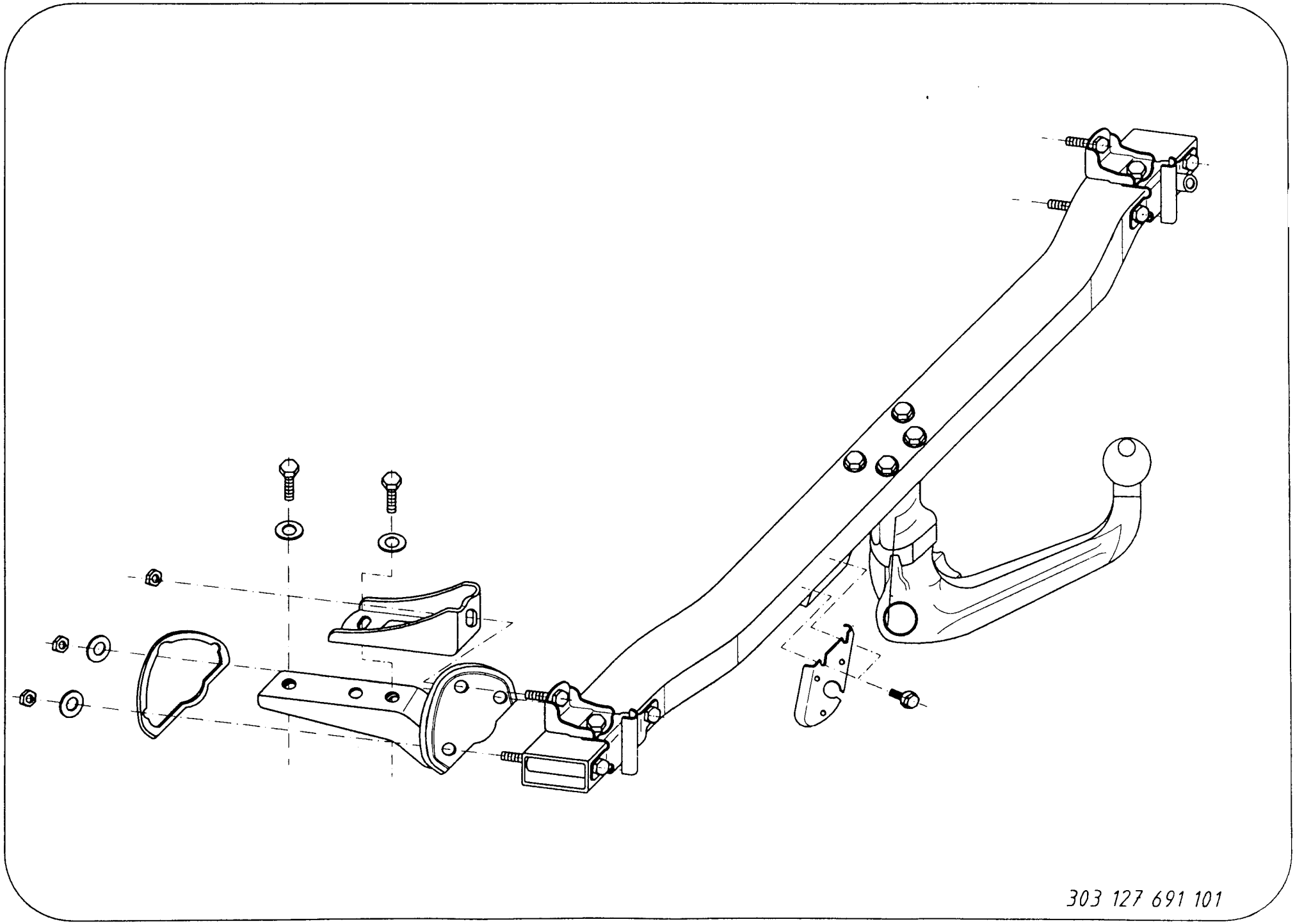
303 127 691 101

F - La zone de dégagement doit être garantie conformément à l'annexe VII, illustration 30 de la directive 94/20/CE.

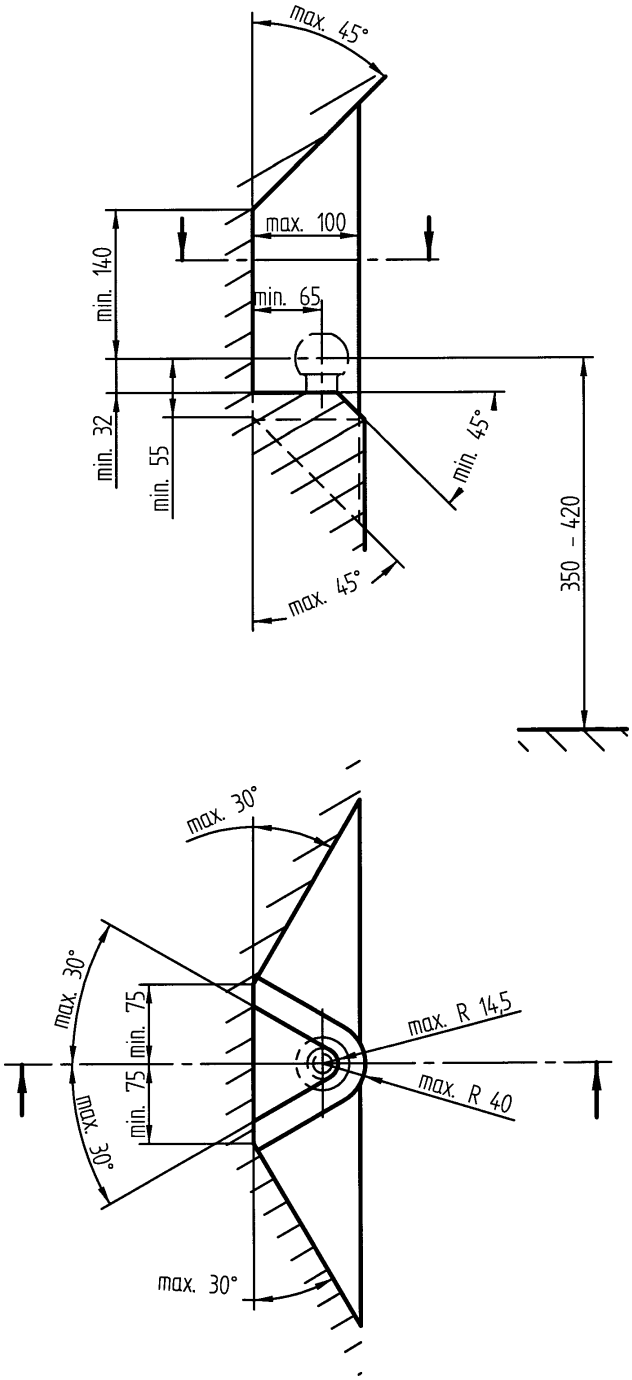

F - pour poids total en charge autorisé du véhicule

Installation Instructions
for
Towing Bracket with Fittings

Model 303 127

EEC authorisation designation: e1 00-0015
(see type label, located on socket holder or crossmember)

Application:
Manufacturer: Bayerische Motoren Werke AG, Munich
Models: 5 Series Saloon (E39) from model year 1995

Westfalia Order No.:
303 127 600 001
303 128 600 001
303 129 600 001

BMW Part No.:

1 092 807

Official Model Designation as per ABE (General Vehicle Certification): 5 / D

Technical Data:

Keep these installation instructions / instructions for use ready at hand in a safe place.

The tested D-value is 11.4 kN. This corresponds, for example, to a towed weight of 2200 kg and a permissible total weight of 2460 kg. However, the information given in the vehicle registration papers is decisive. The tested D-value must not be exceeded.

The weight data for the trailer towing device specified in the EEC authorisation can be seen on the type label.

The towing bracket with fittings must be used only for towing trailers with a suitable tow hitch. If installing the towing bracket with fittings necessitates the removal of the towing eye, the towing bracket serves as a replacement, provided that the permissible towed weight is not exceeded and the towing takes place on normal roads.

Permissible towed weights:
The permissible towed weights compulsory for the respective vehicle model can be seen from the vehicle documentation.

The towed weights stated in the vehicle documentation apply to all types of trailers. According to vehicle model, for certain trailers (e.g. boat trailers, glider transportation trailers, car transportation trailers, horse boxes), higher towed weights are possible; please enquire at your BMW Service Department.

Note 1: Pay attention to any increased tyre pressures for vehicles with trailer towing devices or for towing operations in accordance with the vehicle operating instructions.

Permissible nose weight: max. 90 kg

Note 2: For installation of the above towing bracket, a cover lid for the cut-out section in the panelling below the bumper must be obtained additionally from BMW.

Note 3: The towing bracket with fittings is a safety component and must be fitted only by qualified personnel. If replacement parts are required, these too must be fitted only by qualified personnel to the undamaged original component. Any modification or alteration to the towing bracket with fittings is not permitted, and would result in cancellation of permission to operate.

Note 4: Remove insulating compound and/or underseal - if applied - from the attachment area of the towing bracket with fittings.
Coat bare bodywork with antirust paint.

Note 5: When driving with a trailer, observe the instructions in the vehicle manufacturer's certification.

Type: 303 127 - 3 -

Installation Instructions:

(Refer also to illustration 303 127 691 101 here)

1.) Remove rear bumper and impact absorbers (impact absorbers are no longer required).

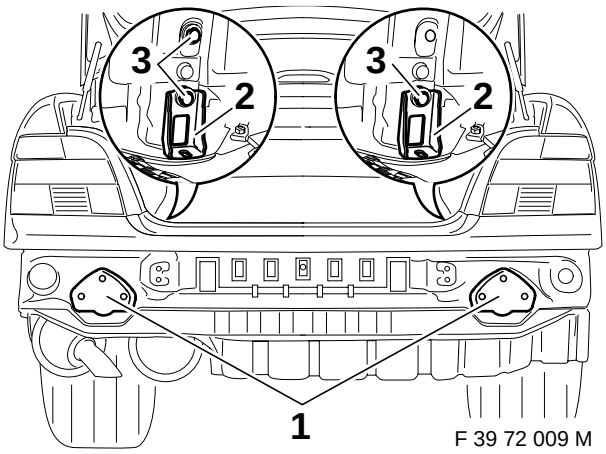

2.) Slide supports (1) into left and right frame rails, attach U-sections (2), M 10 x 30 hexagon screws (3) and 10.5 x 25 x 3 washers and tighten by hand.

Note: Before installation, attach supplied gaskets to inner sides of supports (1).

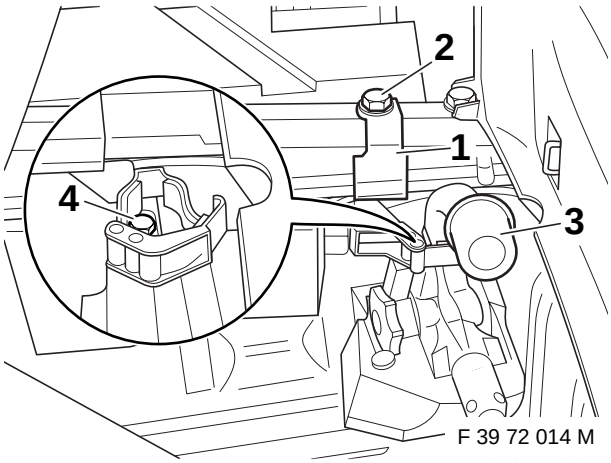

3.) Install fixture (1) for tow bar (3) as illustrated at rear right in luggage compartment and secure by hand to frame rail with hexagon screw (2) and washer.

Install tow bar (3) in fixture, align fixture (1) and secure with hexagon screw (4).

The bracket (1) is not included in the scope of delivery.

Order no. for bracket (1): 903 127 631 001

If the bracket (1) is not to be fitted, store the tow bar safely in the luggage compartment.

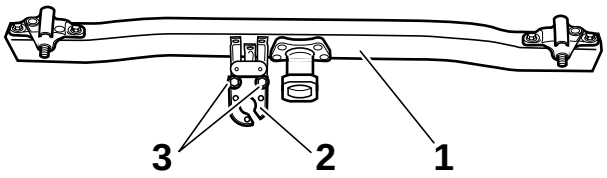

F 39 72 010 M

4.) Secure socket holder (2) to crossmember of towing bracket with M6 combination screws (3).

Tightening torque: 8 Nm.

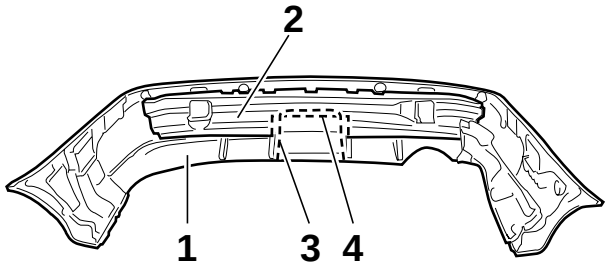

F 39 72 011 M

5.) Remove bumper cover (1) from bumper support (2).

Cut open bumper cover (1) and support (2) at pre-marked points.

Reassemble bumper.

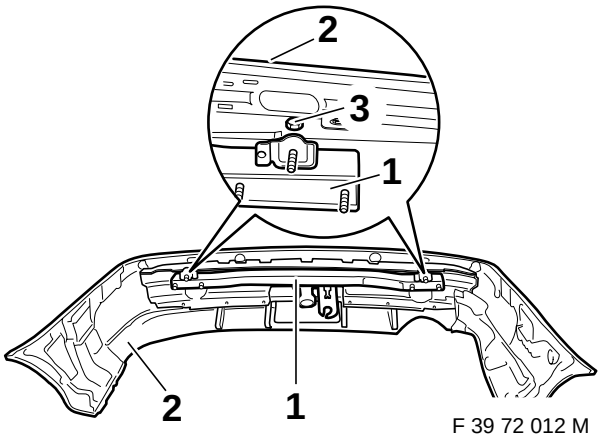

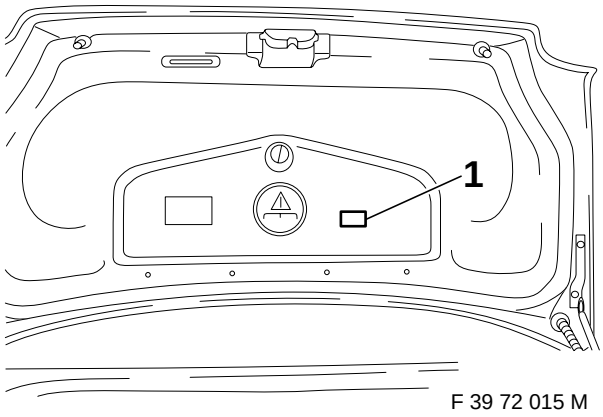

6.) Install crossmember of towing bracket (1) in bumper (2), attach hexagon screws (3) provided and tighten by hand.
Place bumper (2) with crossmember (1) in position on rear of vehicle, attach M 10 collar nuts and 10.5 x 25 x 3 washers and tighten by hand.
Align trailer towing device.
Tighten screws/nuts in following sequence:

a) Collar nut, trailer towing device/rear panel.
b) M 10 hexagon screws, supports/luggage compartment.
Tightening torque: 55 Nm.
Note : M10 hexagon screws of strength class 10.9 and M10 nuts of strength class 10 are used.
c) Align bumper (2) and tighten hexagon screws (3).

7.) Attach nose-weight label in position 1.

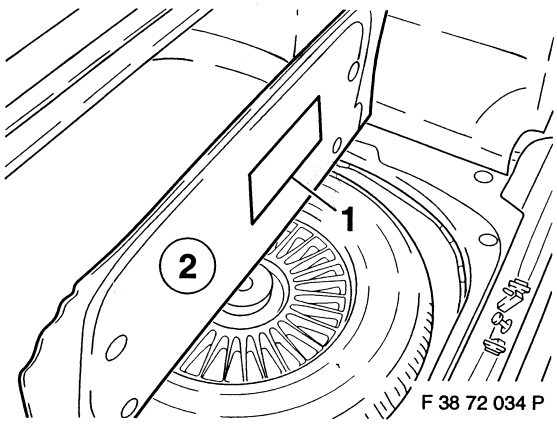

8.) Attach sticker (1) with instructions for use on underside of luggage-compartment floor (2).

9.) Clean luggage compartment and reinstall all parts that have been removed.

The fixing points on the vehicle are in compliance with the fixing points as approved in the General Vehicle Certification for standard-production vehicles and as specified by the vehicle manufacturer.
National guidelines concerning official approval of auxiliaries must be observed.
These installation instructions must be enclosed with the vehicle documentation.

The ball must be kept clean and greased.

The diameter of the ball must be checked from time to time.
As soon as a diameter of 49 mm is reached at any point, for reasons of safety the towing bracket with fittings must no longer be used.

This towing bracket with fittings, including all assembly components, weighs approx. 13 kg. Please take into consideration that the empty weight of your vehicle increases by this amount when the towing bracket with fittings is mounted.

Subject to alterations.

Scope of available replacement parts for towing bracket		
Fig.	**Replacement Part No.**	**Designation**
	903 095 601 001	Package: tow bar incl. plugs
	903 078 630 120	Package: plugs
2 & 3 (Fig. 1)	903 127 619 001	Package: supports, U-sections and gaskets
	903 127 650 001	Package: standard parts and socket holder
	903 127 631 001	Package: Bracket for tow bar

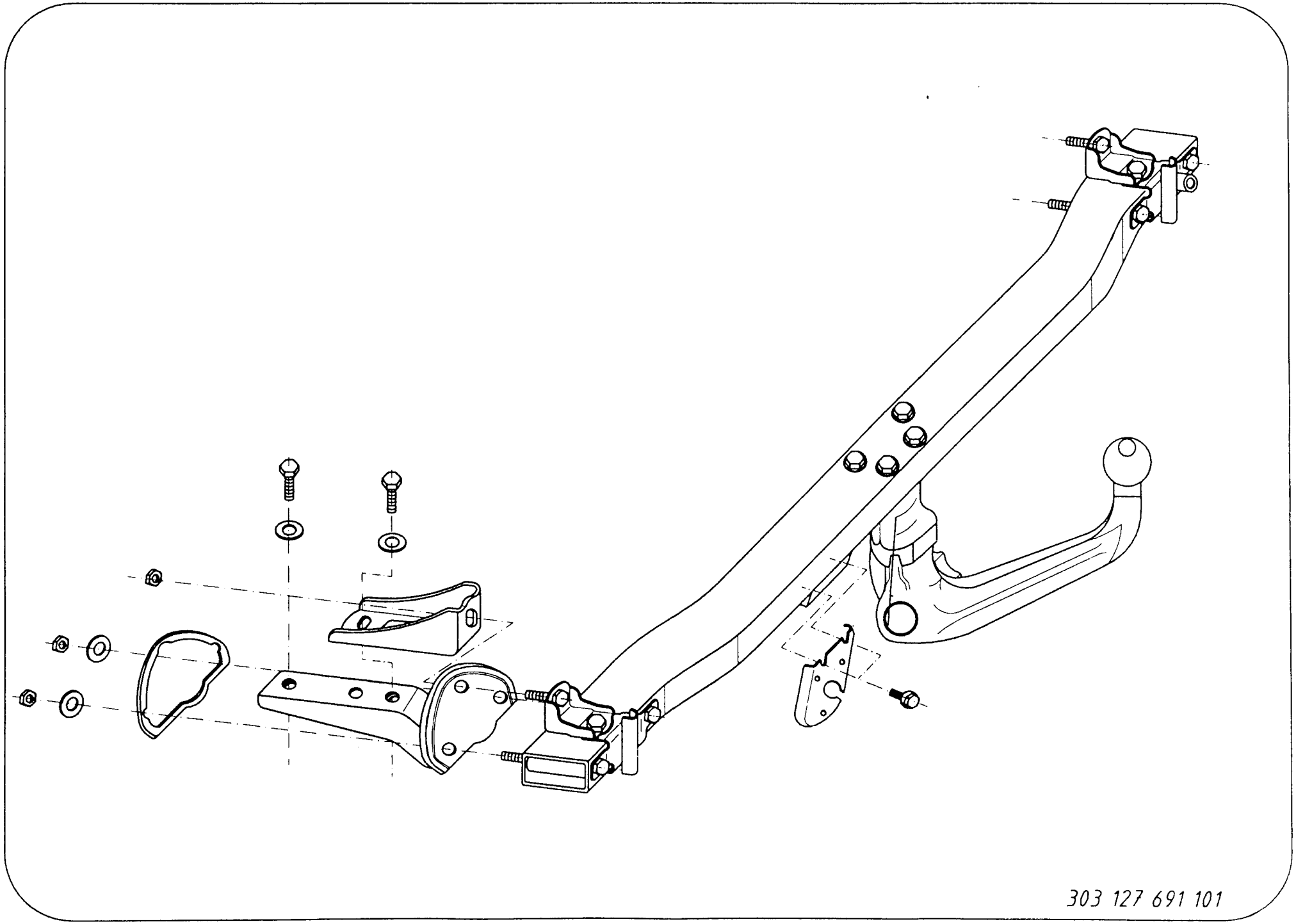
303 127 691 101

GB - The clearance specified in appendix VII, diagram 30 of guideline 94/20/EG must be guaranteed.

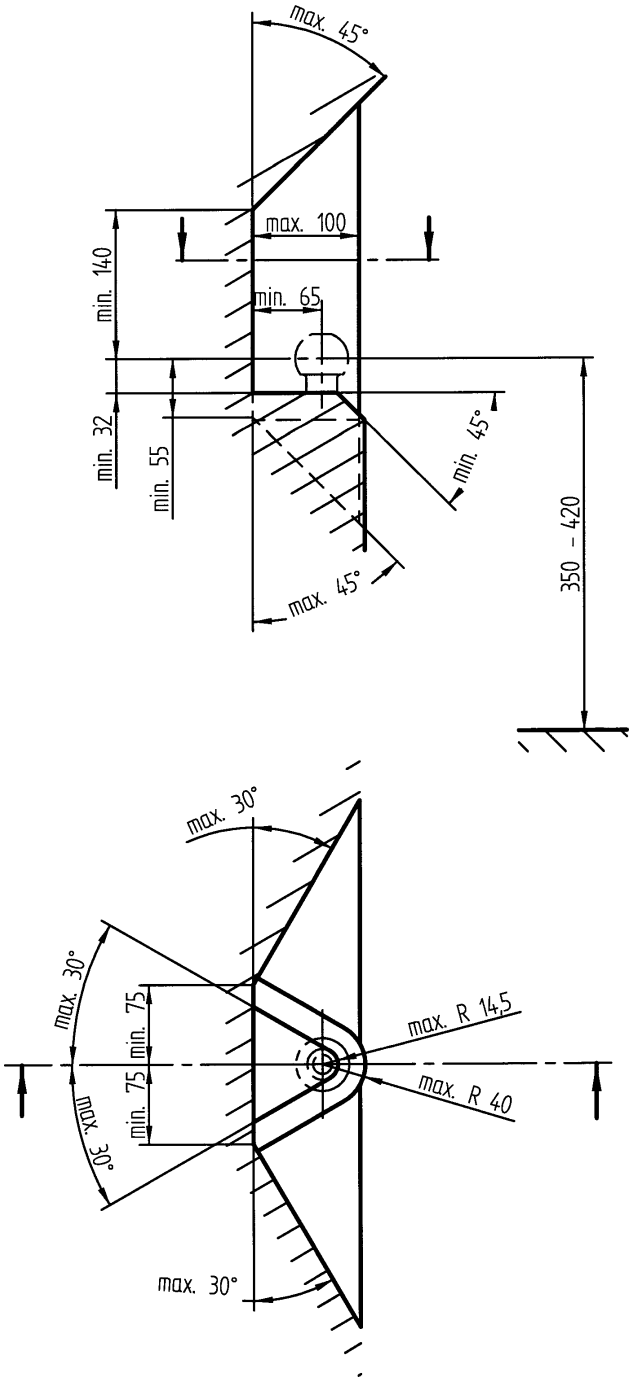

GB - at laden weight of the vehicle

Οδηγίες μονταρίσματος αι λειτουργίας

για τις

σφαιριές εφαλές ζεύξης με στήριγμα

Χαρατηρισμός τύπου 303 127

Αριθμός παραγγελίας--Westfalia:
303 127 600 001
303 128 600 001
303 129 600 001

Χαρατηρισμός αδείας ΕΟΚ: e1 00-0015
(βλέπε πιναίδα, τοποθετημένη πάνω στη βάση στήριξης της πρίζας; εγάρσια δοό της ράβδου με τη σφαιρή εφαλή ζεύξης)

Χρήση:

BMW-αριθμός τεμαχίου:

Κατασευαστής: Bayerische Motoren Werke AG, München
Μοντέλα: Λιμουζίνες 5ης σειράς (E39) από έτος μοντέλου 1995 **1 092 807**

Επίσημος χαρατηρισμός σύμφωνα με τη γενιή άδεια λειτουργίας: 5 / D

Τεχνιά στοιχεία:

Αυτές οι υποδείξεις τοποθέτησης / οδηγίες χρήσης να φυλαχτούν προσετιά αι να βρίσονται πάντοτε στη διάθεσή σας.

 ελεγμένη D-τιμή ανέρχεται στα 11,4 kN. Αυτή η τιμή αντιστοιχεί για παράδειγμα σε ρυμουλούμενο βάρος 2200 kg αι σε επιτρεπόμενο συνολιό βάρος 2460 kg. Ισχύ έχουν όμως τα στοιχεία που βρίσονται στο έγγραφο ιδιοτησίας αι στην άδεια λειτουργίας του οχήματος. ελεγμένη D-τιμή δεν επιτρέπεται να ξεπεραστεί.

Τα στοιχεία των βαρών, που επιτρέπονται για το συγεριμένο μηχανισμό ρυμούλησης σύμφωνα με την άδεια λειτουργίας της ΕΟΚ, βρίσονται στην πιναίδα του ατασευαστιού τύπου.

 σφαιρή εφαλή ζεύξης με στήριγμα επιτρέπεται να χρησιμοποιείται μόνο για το τράβηγμα ρυμούλας με αντίστοιχο μηχανισμό ζεύξης για σφαιρή εφαλή.

Εάν για την τοποθέτηση της σφαιρής εφαλής ζεύξης έχει αφαιρεθεί ο γάντζος ρυμούλησης του οχήματος, τότε μπορεί αυτή να χρησιμοποιηθεί ως αντιατάσταση του γάντζου ρυμούλησης στο βαθμό που δεν ξεπερνάται το επιτρεπόμενο βάρος ρυμούλησης αι η όλη διαδιασία πραγματοποιείται σε ανονιούς δρόμους υλοφορίας.

Επιτρεπόμενα βάρη ρυμούλησης:

Τα επιτρεπόμενα βάρη ρυμούλησης που ισχύουν δεσμευτιά για άθε μοντέλο αυτοινήτου βρίσονται στην άδεια λειτουργίας του αυτοινήτου. Τα επιτρεπόμενα βάρη ρυμούλησης που αναγράφονται στην άδεια λειτουργίας του αυτοινήτου ισχύουν για άθε είδος ρυμούλας. Ανάλογα με το μοντέλο του αυτοινήτου μπορούν να επιτραπούν για ορισμένες ρυμούλες (π.χ. ρυμούλες σαφών θαλάσσης, ρυμούλες μεταφοράς ανεμοπτέρων, ρυμούλες μεταφοράς επιβατιών αυτοινήτων, ρυμούλες μεταφοράς αλόγων στους χώρους άθλησης) σε αντίθεση με τα παραπάνω μεγαλύτερα βάρη ρυμούλησης. Αυτά τα στοιχεία μπορείτε να τα πληροφορηθείτε από το τμήμα εξυπηρέτησης πελατών της BMW.

Υπόδειξη 1: Προσέξτε την πιθανότητα αυξημένης πίεσης ελαστιών στα αυτοίνητα με μηχανισμό ρυμούλησης, ατά τη διαδιασία της ρυμούλησης, σύμφωνα με τις οδηγίες χρήσης του αυτοινήτου.

Επιτρεπόμενη φόρτιση στήριξης: μέγιστη φόρτιση 90 kg

Υπόδειξη 2: Για το μοντάρισμα του μηχανισμού ζεύξης απαιτείται αόμα ένα απάι της BMW για την άλυψη της εγοπής στην επένδυση στο άτω μέρος του προφυλατήρα.

Υπόδειξη 3: σφαιριή εφαλή ζεύξης με στήριγμα είναι ένα εξάρτημα ασφαλείας αι πιτρέπεται να τοποθετείται μόνο από ειδιευμένο προσωπιό. Τα ανταλλατιά, στο βαθμό που είναι απαραίτητα, επιτρέπεται αι αυτά να μοντάρονται πάνω στο γνήσιο εξάρτημα μόνο από ειδιευμένο προσωπιό. Απαγορεύεται άθε τυχόν αλλαγή ή μετατροπή στη σφαιριή εφαλή ζεύξης με στήριγμα. Τέτοιες αλλαγές ή μετατροπές έχουν σαν αποτέλεσμα την αύρωση της άδειας λειτουργίας.

Υπόδειξη 4: Απομαρύνετε τα υλιά μόνωσης αι εξωτεριής προστασίας του δαπέδου, στην περίπτωση που υπάρχουν, από την επιφάνεια του αυτοινήτου στο σημείο που θα μονταριστεί η σφαιριή εφαλή ζεύξης με στήριγμα.
Βάψτε τις γυμνές μεταλλιές επιφάνειες του αμαξώματος με αντισωριαό χρώμα.

Υπόδειξη 5: Στην περίπτωση μεταίνησης με ρυμούλα πρέπει να προσέξετε τις αντίστοιχες οδηγίες στην άδεια λειτουργίας του ατασευαστή του αυτοινήτου.

Οδηγίες τοποθέτησης:
(για την τοποθέτηση προσέξτε αι το σχήμα 303 127 691 101)

1.) Ξεβιδώστε από το αυτοίνητο τον πίσω προφυλατήρα αι αφαιρέστε τους αποσβεστήρες πρόσρουσης (οι αποσβεστήρες πρόσρουσης επίπτουν).

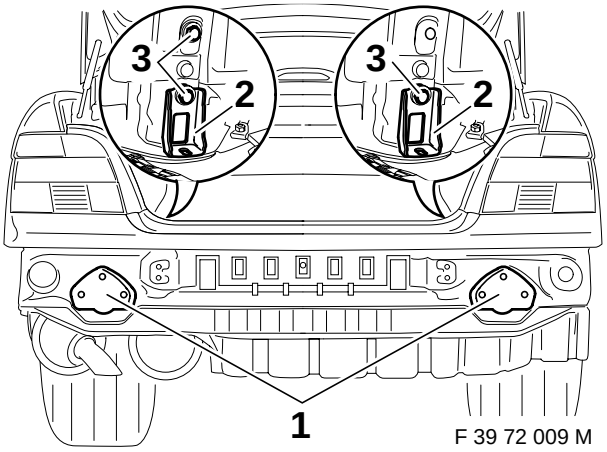

2.) Σπρώξτε τα στηρίγματα (1) στις διαμήεις δοούς της φέρουσας ατασευής του αυτοινήτου αι βιδώστε τα ελαφρά με τα τεμάχια U-διατομής (2) αι με τις βίδες εξαγωνιής εφαλής M10 x 30 (3) αι τις αντίστοιχες ροδέλλες 10,5 x 25 x 3.
Υπόδειξη: Κολλήστε πριν από το οντάρισμα τις υπάρχουσες στεγανοποιήσεις στην σωτερή πλευρά των στηριγμάτων (1)

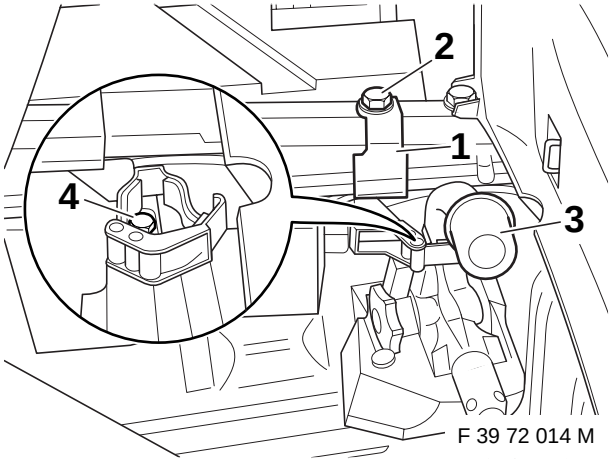

3.) Τοποθετήστε το στήριγμα (1) της ράβδου με τη σφαιρή εφαλή ζεύξης (3), όπως φαίνεται στο σχήμα, δεξιά πίσω στο χώρο των αποσευών αι βιδώστε το ελαφρά πάνω στην επιμήη δοό με τις βίδες εξαγωνιής εφαλής (2) αι τις ατάλληλες ροδέλλες.

Τοποθετήστε τη ράβδο με τη σφαιρή εφαλή ζεύξης (3) στο στήριγμα, ευθυγραμμίστε το στήριγμα (1) αι σφίξτε το αλά με τις βίδες εξαγωνιής εφαλής (4).
Το στήριγμα (1) δεν ανήει στο αντιείμενο της παραγγελίας.
Αριθμός παραγγελίας του στηρίγματος (1): 903 127 631 001
Σε περίπτωση που δεν μονταριστεί το στήριγμα, τότε τοποθετήστε την ξεμονταρισμένη ράβδο με τη σφαιρή εφαλή ζεύξης σε μια ασφαλή θέση στο χώρο των αποσευών.

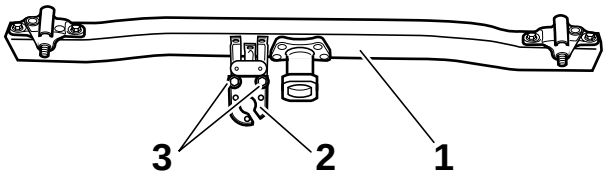

F 39 72 010 M

4.) Βιδώστε τη βάση του ρευματοδότη (2) με τις ειδιές βίδες M6 (3) στην εγάρσια δοό της ράβδου με τη σφαιρή εφαλή ζεύξης.
Ροπή σύσφιξης: 8 Nm.

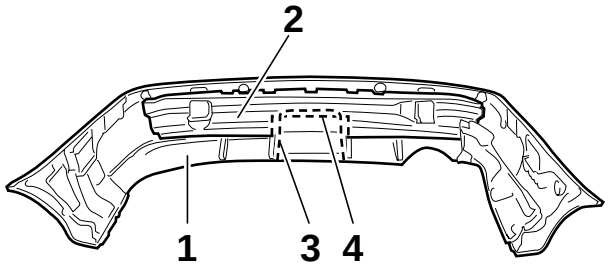

F 39 72 011 M

5.) Αφαιρέστε το άλυμμα του προφυλατήρα (1) από τη δοό του προφυλατήρα (2). Κόψτε το άλυμμα του προφυλατήρα (1) αι τη δοό του προφυλατήρα (2) στις προαθορισμένες θέσεις (3 αι 4). Μοντάρετε ξανά τον προφυλατήρα.

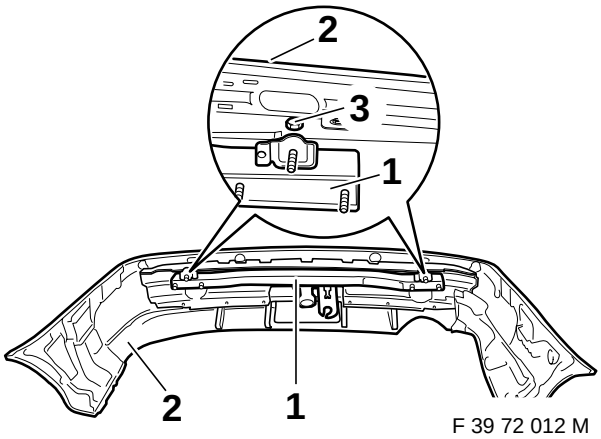

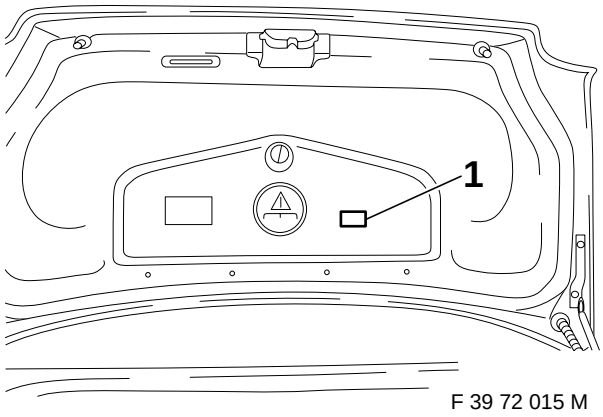

6.) Τοποθετήστε την εγάρσια δοό της ράβδου με τη σφαιρή εφαλή ζεύξης (1) στον προφυλατήρα (2) αι βιδώστε την ελαφρά με τις υπάρχουσες βίδες εξαγωνιής εφαλής (3). Τοποθετήστε τον προφυλατήρα (2) μαζί με την εγάρσια δοό (1) στο πίσω μέρος του αυτοινήτου αι βιδώστε τα ελαφρά με τα φλαντζωτά παξιμάδια M10 αι τις αντίστοιχες ροδέλλες 10,5 x 25 x 3.
Ευθυγραμμίστε το σύστημα ρυμούλησης.
Σφίξτε τις βίδες αι τα παξιμάδια με την αόλουθη σειρά:

α) Φλαντζωτά παξιμάδια στο σύστημα ρυμούλησης / πίσω τοίχωμα αυτοινήτου
β) Βίδες εξαγωνιής εφαλής M10 στα στηρίγματα / χώρος αποσευών
Ροπή σύσφιξης: 55 Nm
Υπόδειξη: Χρησιμ5ποιούνται βίδες εξαγωνιής εφαλής M 10 της ατηγορίας αντοχής 10.9 αι παξιμάδια M 10 της ατηγορίας αντοχής 10.
γ) Ευθυγραμμίστε τον προφυλατήρα (2) αι σφίξτε αλά τις βίδες εξαγωνιής εφαλής (3).

7.) Κολλήστε την πιναίδα του φορτίου στήριξης στη θέση 1.

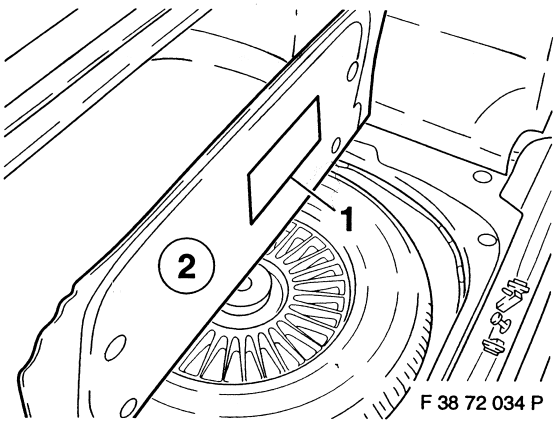

8.) Κολλήστε το αυτοόλλητο (1) με τις οδηγίες χρήσης στην άτω επιφάνεια του δαπέδου του χώρου των αποσευών (2).

9.) Καθαρίστε το χώρο των αποσευών αι μοντάρετε ξανά τα τυχόν εξαρτήματα που έχουν αφαιρεθεί.

Τα σημεία στήριξης, τα οποία είναι αθορισμένα από τον ατασευαστή του αυτοινήτου αι ανονιά εγεριμένα στη γενή άδεια λειτουργίας, έχουν διατηρηθεί.
Πρέπει να τηρούνται οι κρατικοί κανονισμοί σχετικά με τον έλεγχο αμαξωμάτων.
Αυτή η οδηγία τοποθέτησης πρέπει να επισυνάπτεται στα χαρτιά του αυτοινήτου.

 σφαιρή εφαλή πρέπει να διατηρείται αθαρή αι να λιπαίνεται.

Κάπου-άπου πρέπει να ελέγχεται η διάμετρος της σφαιρής εφαλής.
Μόλις σε άποια θέση η διάμετρος φθάσει τα 49 mm, δεν επιτρέπεται πλέον για λόγους ασφαλείας η χρήση του μηχανισμού ζεύξης σφαιρής εφαλής.

Αυτός ο μηχανισμός ζεύξης σφαιρής εφαλής με στήριγμα μαζί με όλα τα εξαρτήματα του μονταρίσματος ζυγίζει 13 kg. Σας παραλούμε, να λάβετε υπόψη σας, ότι μετά την τοποθέτηση του μηχανισμού ζεύξης σφαιρής εφαλής με στήριγμα αυξάνει το βάρος του αυτοινήτου σας ατά 13 kg.

Με την επιφύλαξη αλλαγών.

Παραδοτέα ανταλλατιά της ζεύξης		
Ειόνα	**Αριθμός ανταλλατιού**	**Χαρατηρισμό**
	903 095 601 001	ράβδος με σφαιρή εφαλή ζεύξης συμπεριλαμβανομένου αι του πώματος φραγής
	903 078 630 120	πώμα ραγής
2 αι 3 (σχήμα 1)	903 127 619 001	στήριγμα, τεμάχιο U-διατομής αι στεγανοποίηση
	903 127 650 001	τυποποιημένα εξαρτήματα αι βάση ρευματοδότη
	903 127 631 001	Στήριγμα για τη ράβδο με τη σφαιρή εφαλή ζεύξης.

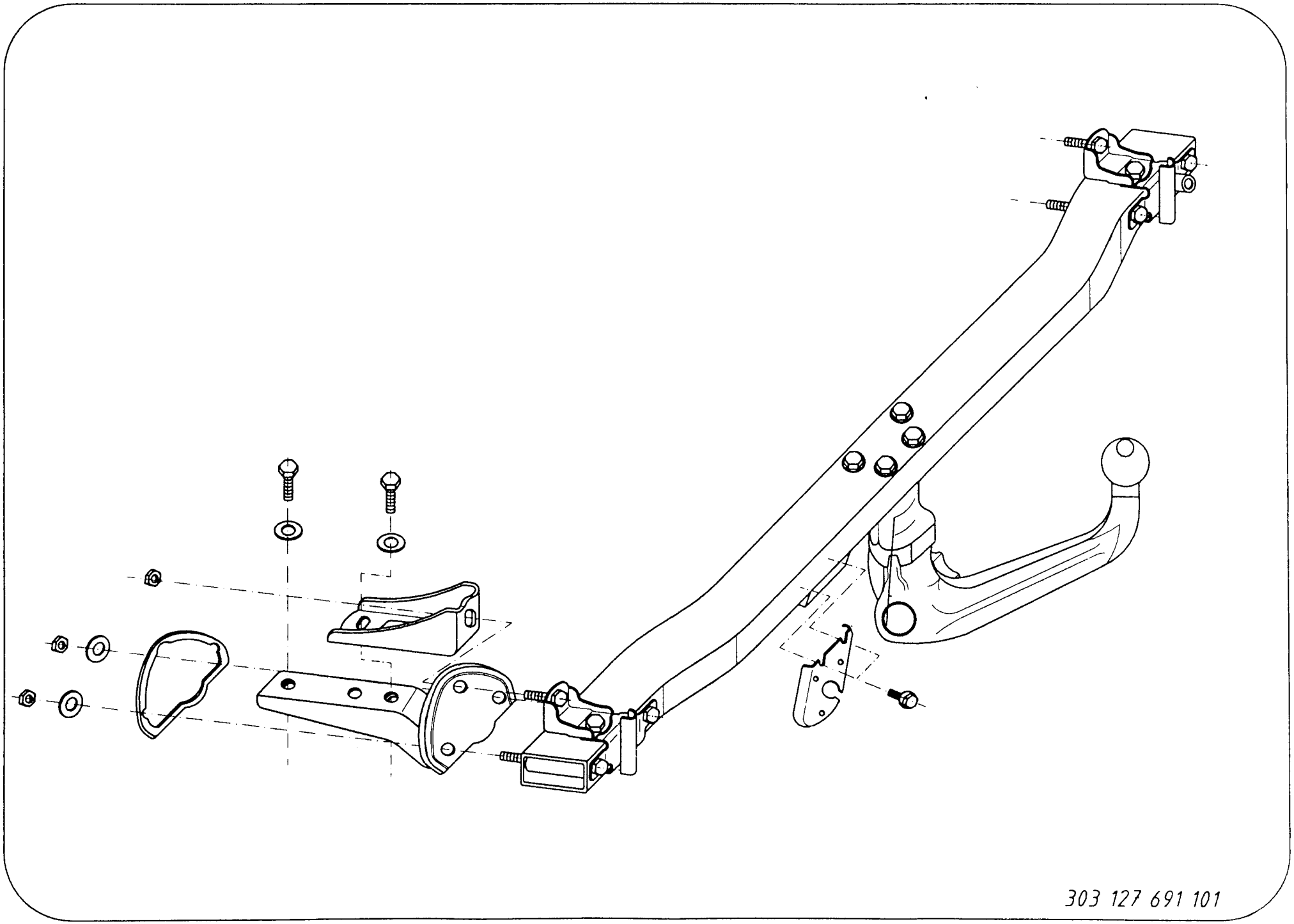
303 127 691 101

GR - Πρέπει να εξασφαλίζεται ο ελεύθερος χώρος σύμφωνα με το παράρτημα VII, εικόνα 30 της Οδηγίας 94/20/ΕΟΚ.

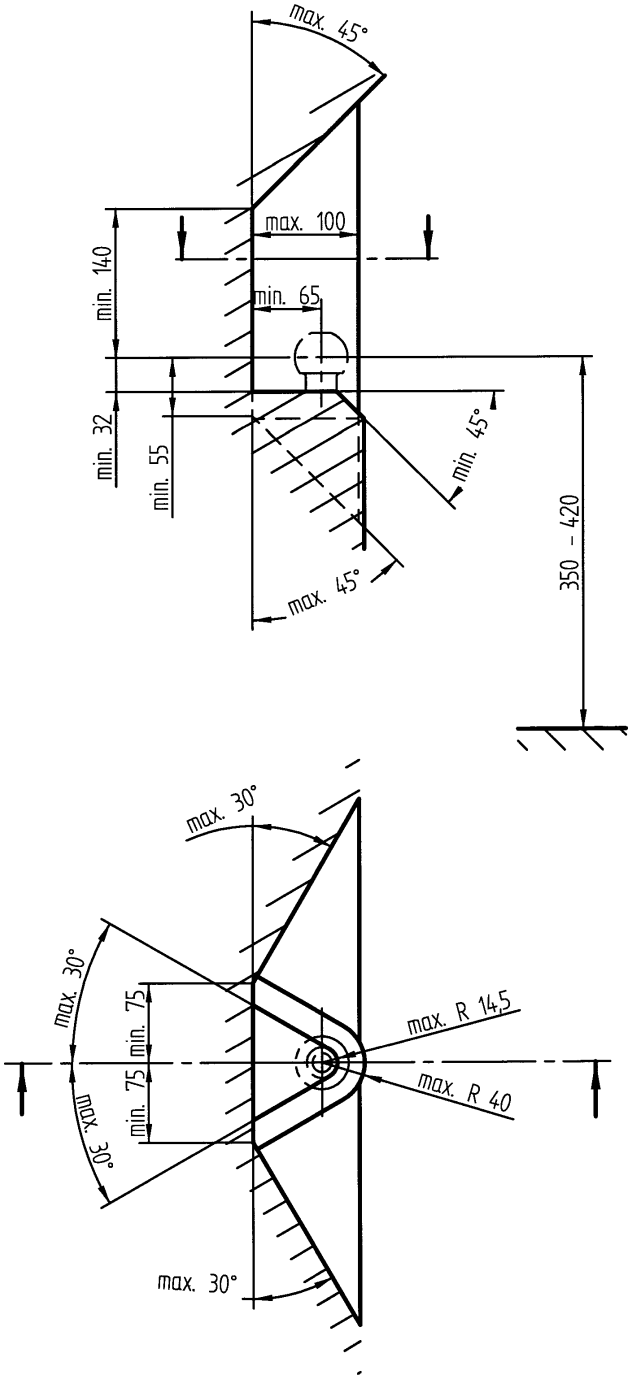

GR - για το επιτρεπτό μικτό βάρος του οχήματος

Istruzioni di montaggio

per

la sfera del gancio di traino con supporto (KmH)

Tipo 303 127

N. d'ordinazione Westfalia:
303 127 600 001
303 128 600 001
303 129 600 001

Identificazione dell'approvazione CEE: e1 00-0015
(vedere targhetta tipo, applicata sul ritegno della presa di corrente; traversa)

Campo d'impiego:
Fabbricante: Bayerische Motoren Werke AG, Monaco
Modelli: berlina Serie 5 (E39) dall'edizione modelli 1995

N. categorico BMW:

1 092 807

Denominazione tipo ufficiale secondo omologazione: 5 / D

Dati tecnici:

Conservare accuratamente ed a portata di mano queste istruzioni di montaggio / istruzioni per l'uso.

Il valore D controllato è pari a 11,4 kN, che corrisponde ad esempio ad un peso rimorchiabile di 2200 kg e ad un peso totale ammesso di 2460 kg. Fanno fede tuttavia i dati riportati nel foglio complementare / libretto di circolazione. Il valore D controllato non dev'essere superato.

I dati dei pesi per il gancio di traino specificati nell'autorizzazione CEE sono riportati sulla targhetta tipo.

Il KmH dev'essere impiegato unicamente per la trazione di rimorchi muniti del rispettivo gancio di traino. Se per l'attacco del KmH dovesse essere rimosso l'occhiello di traino, il KmH funge da rimpiazzo se il peso rimorchiabile ammesso non venga superato e l'operazione di traino abbia luogo su normali strade di traffico.

Pesi rimorchiabili ammessi:
I pesi rimorchiabili ammessi definitivamente per il rispettivo modello di vettura sono riportati nei documenti della vettura.

I pesi rimorchiabili specificati nei documenti della vettura valgono per tutti i tipi di rimorchi. A seconda del modello della vettura per determinati rimorchi (ad es. rimorchi per imbarcazioni, per trasporto di alianti, per trasporto di autovetture, per trasporto di cavalli da equitazione) sono possibili pesi rimorchiabili più elevati; in questi casi rivolgersi al Servizio Assistenza BMW.

Nota 1: Eventualmente attenersi alle pressioni di gonfiaggio più elevati dei pneumatici per vetture con gancio di traino o in caso d'uso del rimorchio secondo quanto specificato nel libretto uso e manutenzione della vettura.

Carico d'appoggio ammesso: 90 kg max.

Nota: 2: Per il montaggio del gancio di traino in questione occorre anche un cappuccio per la sezione nel rivestimento sotto il paraurti BMW.

Nota: 3: Il KmH è un componente di sicurezza e dev'essere montato solo da personale specializzato. Se fossero necessari pezzi di ricambio, questi devono essere montati anche solo da personale specializzato sul pezzo originale danneggiato.
Non è consentito apportare nessuna modifica o trasformazione al KmH; tali operazioni comportano inoltre la decadenza dell'omologazione.

Nota: 4: Rimuovere la massa isolante ovvero la protezione del sottofondo dell'automezzo - se presente - nella zona della superficie di contatto del KmH.
Applicare vernice antiruggine alle parti nude della carrozzeria.

Nota: 5: Per l'uso del rimorchio attenersi alle indicazioni di marcia riportate nell'omologazione del costruttore dell'automezzo.

Istruzioni di montaggio:
(attenersi anche allo schizzo 303 127 691 101)

1.) Staccare il paraurti posteriore, smontare gli ammortizzatori (non vengono più utilizzati).

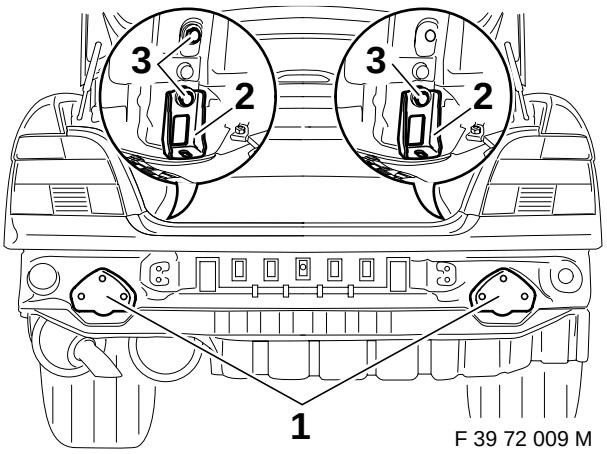

2.) Introdurre i sostegni (1) nel longherone sinistro e destro ed avvitarli provvisoriamente mediante i profilati a C (2), le viti a testa esagonale M 10 x 30 (3) e rondelle 10,5 x 25 x 3.
Nota: Prima del montaggio incollare sul lato interno dei sostegni (1) le guarnizioni fornite in dotazione.

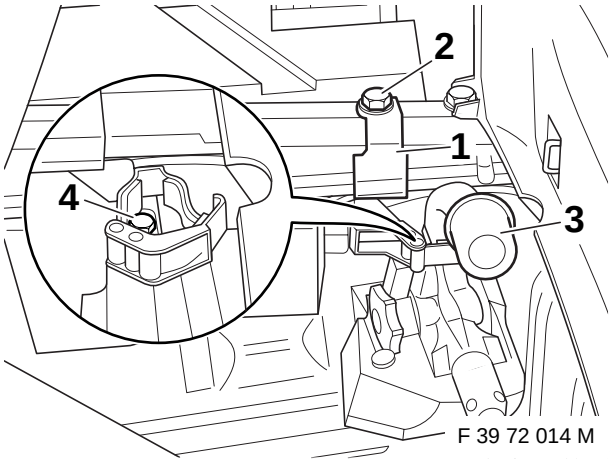

3.) Se fornito in dotazione, sistemare il ritegno (1) della barra sferica (3) nel lato posteriore destro del vano bagagliaio, come mostrato nella figura, ed avvitarlo provvisoriamente al longherone mediante la vite a testa esagonale (2) e una rondella.

Sistemare la barra sferica (3) nel ritegno, allineare il ritegno (1) e fissarlo mediante la vite a testa esagonale (4).
Il supporto (1) non fa parte del volume di fornitura.
N. d'ordinazione del supporto (1): 903 127 631 001
Se il supporto (1) non venisse montato, sistemare la barra sferica nel vano bagagliaio assicurandola in maniera che non possa spostarsi.

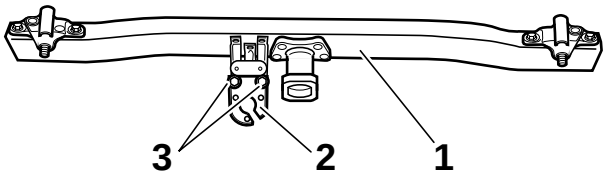

F 39 72 010 M

4.) Avvitare il ritegno della presa di corrente (2) alla traversa del KmH mediante le viti combinate M6 (3).
Coppia di serraggio: 8 Nm

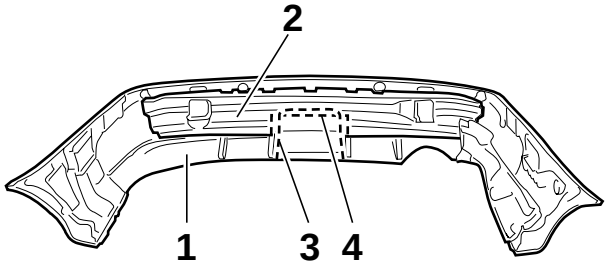

F 39 72 011 M

5.) Staccare il rivestimento del paraurti (1) dal supporto del paraurti (2).
Ritagliare il rivestimento del paraurti (1) e il supporto del paraurti (2) in corrispondenza dei punti prestampati (3 e 4).
Riassemblare il paraurti.

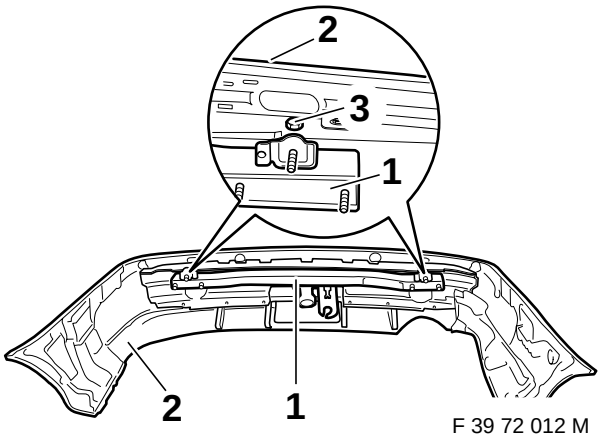

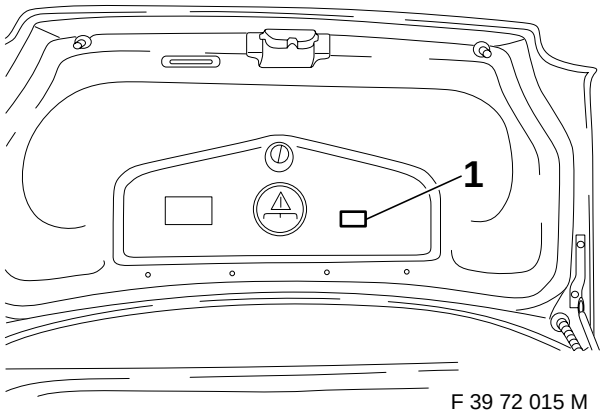

6.) Sistemare la traversa del KmH (1) nel paraurti (2) ed avvitarlo provvisoriamente mediante le viti a testa esagonale presenti (3). Mantenere il paraurti (2) con la traversa (1) in corrispondenza della coda della vettura ed avvitarlo provvisoriamente mediante dadi a cappello M 10 e rondelle 10,5 x 25 x 3.
Allineare il gancio di traino.
Serrare le viti e i dadi nella seguente sequenza:

a) dadi a collare gancio di traino / pannello posteriore
b) viti a testa esagonale M10 sostegni / vano bagagliaio
coppia di serraggio: 55 Nm
Avviso: Vengono utilizzate viti a cava esagonale M10 della classe di fissaggio 10.9 e dadi M10 della classe di fissaggio 10.
c) allineare il paraurti (2) e serrare a fondo le viti a testa esagonale (3).

7.) Incollare l'etichetta carico d'appoggio su posizione 1.

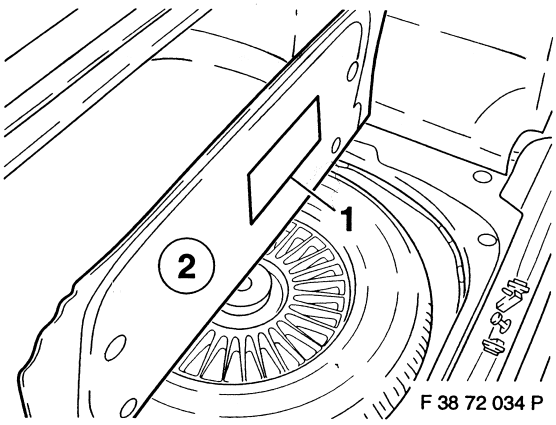

8.) Incollare l'etichetta (1) con le indicazioni d'uso sul lato inferiore del vano bagagliaio.

9.) Pulire il vano bagagliaio e rimontare le parti staccate.

Attenersi ai punti di fissaggio di serie dell'automezzo approvati nell'omologazione specificati dal costruttore dell'automezzo stesso.
Devono essere osservate le normative nazionali sui collaudi.
Queste istruzioni per il montaggio devono essere allegate ai documenti dell'automezzo.

La sfera dev'essere mantenuta pulita e va lubrificata.

Il diametro della sfera dev'essere controllato di tanto in tanto.
Non appena in un punto qualsiasi venisse raggiunto un diametro di 49 mm, per motivi di sicurezza il KmH non dev'essere più impiegato.

Questo KmH comprese tutte le parti di montaggio ha un peso di 13 kg. Tener conto che questo peso si aggiunge al peso a vuoto dell'automezzo dopo il montaggio del KmH.

Con riserva di modifiche.

Pezzi di ricambi del KmH fornibili		
Figura	**N. pezzo ricambio**	**Denominazione**
	903 095 601 001	Barra sferica compreso tappo
	903 078 630 120	Tappo
2 e 3 (figura 1)	903 127 619 001	Sostegno, profilati a C e guarnizioni
	903 127 650 001	Partu normale e ritegno presa di corrente
	903 127 631 001	Supporto della barra sferica

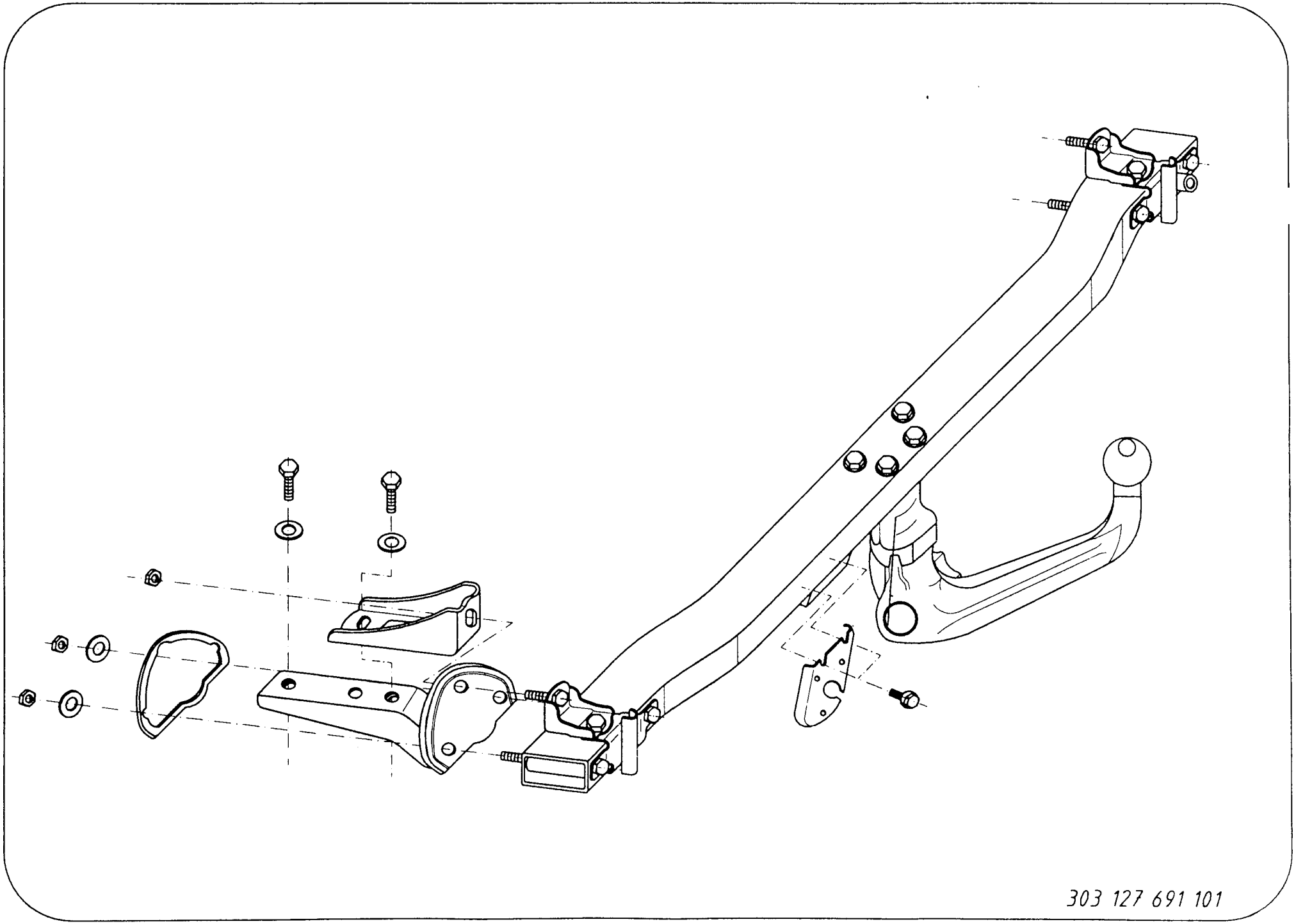
303 127 691 101

I - Deve essere garantito lo spazio libero secondo l'allegato VII, figura 30 della direttiva 94/20/CE.

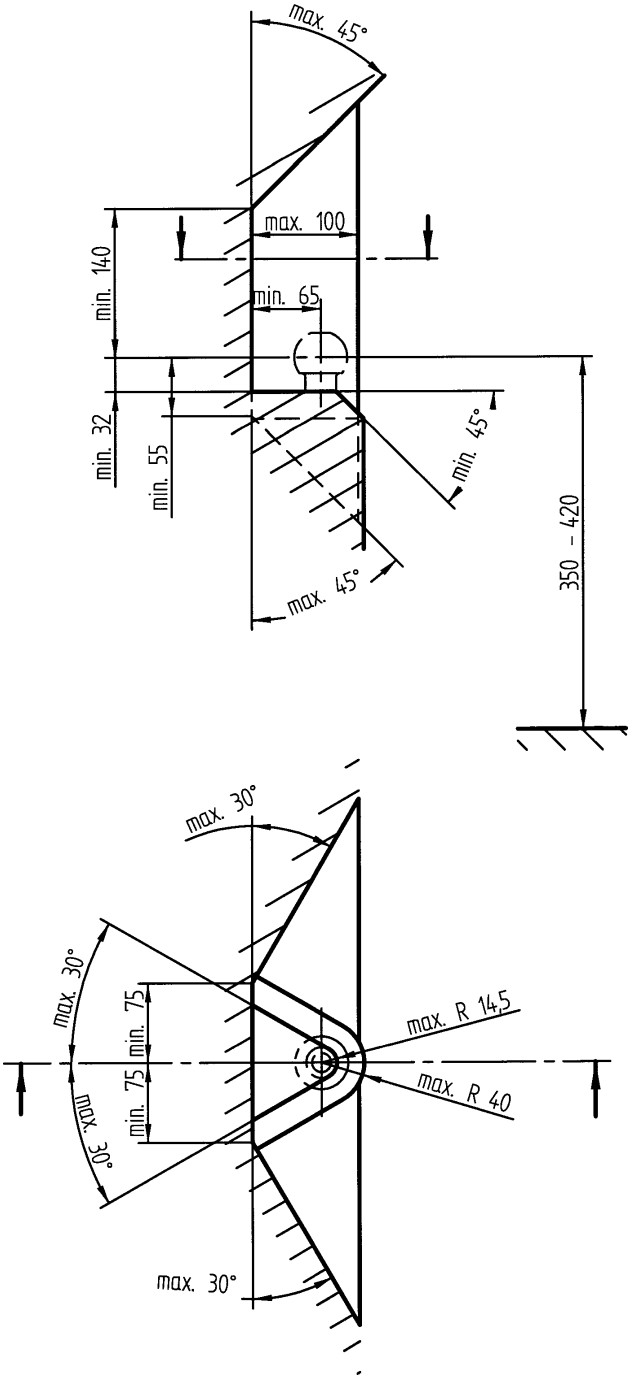

I - per un peso complessivo ammesso del veicolo

Monteringsveiledning

for

koblingskule med festeanordning (KMF)

Type 303 127
(ABE - godkjenningssertifikat i Tyskland)
Godkj. (EU): e1 00-0015
(se typeskilt på stikkontaktholder, tverrvangen)

Westfalia-bestillingsnr:
303 127 600 001
303 128 600 001
303 129 600 001

Anvendelse:
Produsent: Bayerische Motoren Werke AG, München
Modeller: 5 serie (E39) fra årsmodell 1995

BMW - delnr.:
1 092 807

Offentlig typebetegnelse i henhold til ABE: 5 / D

Tekniske spesifikasjoner:

Denne monterings-/bruksveiledningen må oppbevares lett tilgjengelig på et trygt sted.

Den testede D-verdien er 11,4 kN. Dette tilsvarer for eksempel en tilhengerlast på 2200 kg og en tillatt totalvekt på 2460 kg. Det er imidlertid angivelsene på vognkortet som er utslagsgivende. Den testede D-verdien må ikke overskrides.

Vektangivelsene i EU-godkjenningen for tilhengerkoblingen er oppgitt på typeskiltet.

KMF-enheten kan bare brukes til å dra tilhengere som har en dertil egnet kulekobling. Hvis sleperingen må fjernes når KMF-enheten skal monteres, kan KMF-enheten fungere som erstatning for sleperingen, forutsatt at tilhengerlasten ikke overskrides, og at tilhengeren brukes på vanlige bilveier.

Tillatt tilhengerlast:
Tillatt tilhengerlast for de enkelte kjøretøymodellene er oppgitt på vognkortet.

Tilhengerlastangivelsene på vognkortet gjelder for alle typer tilhengere. Avhengig av kjøretøymodell, er det imidlertid mulig med høyere tilhengerlast for bestemte typer tilhengere (for eksempel for båttilhengere, transporttilhengere for seilfly, personbiler og hester). Du kan få flere opplysninger hos BMW kundetjeneste.

Merknad 1: Eventuelt forhøyet lufttrykk i dekk for kjøretøyer med tilhengerkobling eller ved bruk av tilhenger skal være i samsvar med forskriftene for kjøretøyet. (Se bruksveiledning)

Tillatt vertikalbelastning: 90 kg

Merknad 2: Når det skal monteres en kobling slik det er beskrevet over, må det monteres en beskyttelsesklaff fra BMW for åpningen i karosseriet under støtfangeren.

Merknad 3: KMF-enheten er en sikkerhetsdel og må monteres av fagpersonell. Hvis det er behov for reservedeler, skal også disse monteres på en uskadd originalenhet av fagpersonell.
Endringer på og ombygging av KMF-enheten er ikke tillatt, og medfører annullering av godkjenningssertifikatet.

Merknad 4: Hvis det finnes isoleringsmasse eller understellsbehandling i området ved berøringspunktet på kjøretøyet, må dette fjernes.
Blanke punkter på karosseriet må behandles med rusthindrende maling.

Merknad 5: Når du kjører med tilhenger, må du overholde kjøreforskriftene i kjøretøyprodusentens godkjenningssertifikat.

Monteringsveiledning:
(Se også skisse 303 127 691 101)

1.) Demonter bakre støtfanger og støtfanger-demper (støtfangerdempere bortfaller).

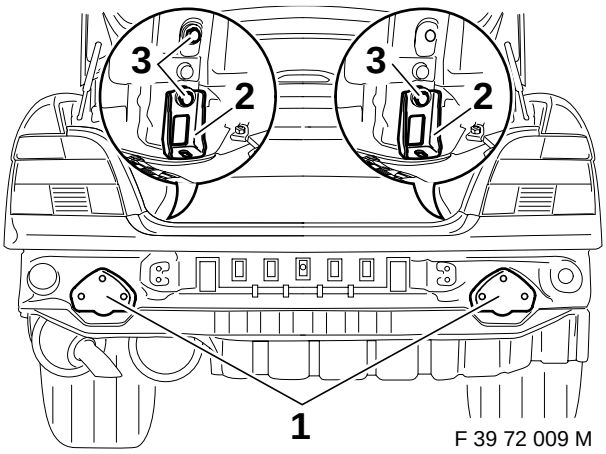

2.) Skyv støttene (1) inn i høyre og venstre tverrvange og skru løst sammen med U-profilen (2), sekskantskruene M10 x 30 (3) og skivene 10,5 x 25.
Obs! Før du monterer støttene (1), må du lime fast pakningene på innsiden av støttene (1).

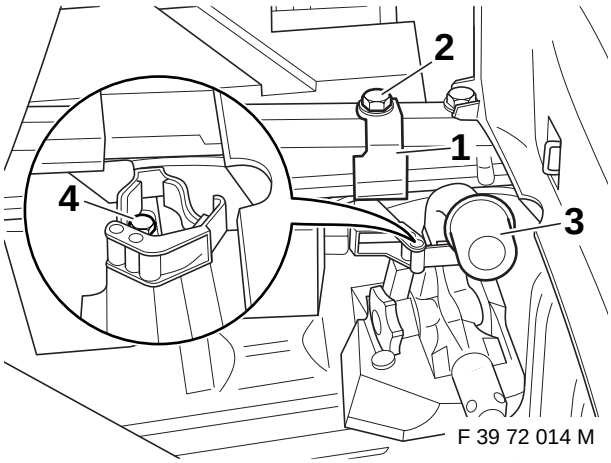

3.) Hvis holdermodulen (1) for kulestangen (3), setter du holdermodulen inn på høyre side i bagasjerommet slik det er vist i tegningen og skrur den løst sammen med tverrvangen med sekskantskrue (2) og skive.

Sett kulestangen (3) i holdermodulen, juster holdermodulen (1) og fest med sekskantskruen (4).
Holderen (1) er ikke inkludert i leveransen.
Bestillingsnr. for holder (1): 903 127 631 001
Hvis holder (1) ikke monteres , må kulestangen plasseres slik i bagasjerommet at den ikke sklir.

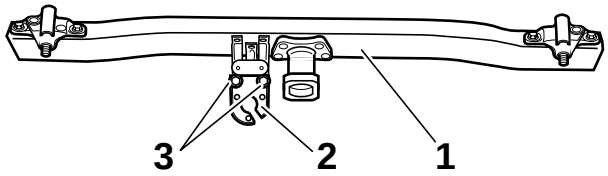

F 39 72 010 M

4.) Skru fast stikkontaktholderen (2) på tverrvangen på KMF-enheten med kombiskrue M6 (3).
Dreiemoment 8 Nm.

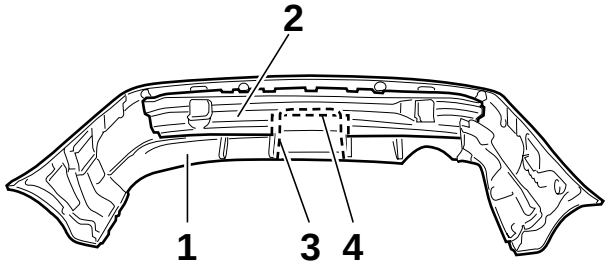

F 39 72 011 M

5.) Fjern støtfangerdekselet (1) fra støtfangeren. Klipp ut støtfangerdekselet (1) og støtfangeren (2) ved pregingene (3 og 4).
Sett støtfangeren sammen igjen.

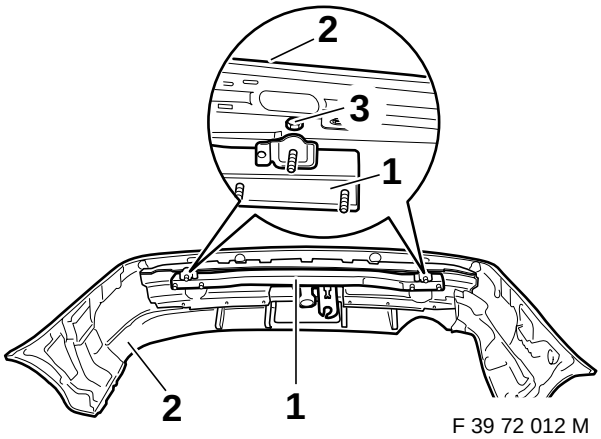

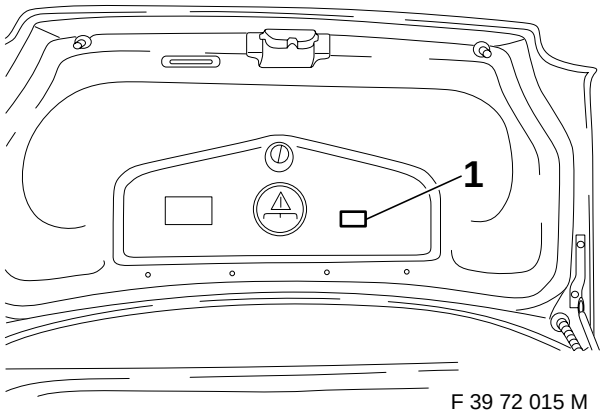

6.) Sett tverrvangen for KMF-enheten (1) inn i støtfangeren (2) og skru løst sammen med sekskantskruene (3).
Hold støtfangeren (2) med tverrvangen inntil hekken på kjøretøyet og skru løst sammen med brystningsmuttere M10 og skiver 10,5 x 25.
Juster tilhengerkoblingen.
Stram til skruer/muttere i denne rekkefølgen:

a) brystningsmutter på tilhengerkobling / hekk
b) sekskantskruer M10 støtter / bagsjerom
Dreiemoment 55 Nm.´
Merknad : Det benyttes sekskantskruer M10 med slagfasthet 10.9 og muttere M10 meg slagfasthet 10.

c) Juster støtfangeren (2) og stram til sekskantskruene (3).

7.) Fest skiltet med angivelser for vertikalbelastning ved posisjon 1

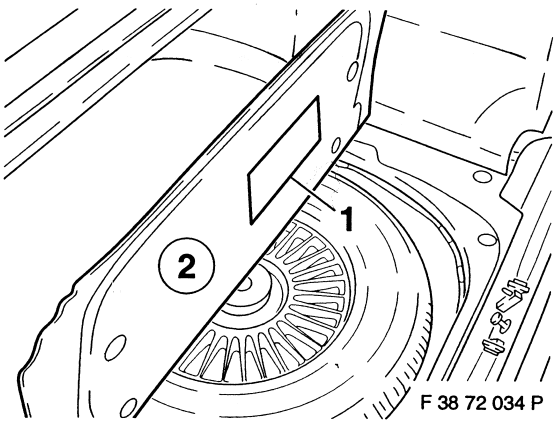

8.) Fest etiketten (1) med bruksveiledningen på undersiden av bunnen på bagasjerommet (2).

9.) Rengjør bagasjerommet og monter demonterte deler.

Festepunktene på kjøretøyet som kjøretøyprodusenten har angitt for serien og som er tillatt i henhold til ABE (godkjenningssertifikat, Tyskland) er overholdt.
Nasjonale retningslinjer om godkjennelse av monteringer skal overholdes.
Disse retningslinjene skal oppbevares sammen med vognkortet.

Kulen må holdes ren og smøres med fett.

Kulens diameter må måles fra tid til annen.
Når kulens diameter, målt på et vilkårlig valgt sted, er 49 mm, kan KMF-enheten ikke lenger benyttes av sikkerhetsmessige grunner.

Sammen med monteringsdeler veier denne KMF-enheten 13 kg. Kjøretøyets egenvekt forhøyes tilsvarende.

Retten til endringer forbeholdt.

Leverbar reservedel - KMF-enh. mål		
Figur	**Reservedelsnr.**	**Betegnelse**
	903 095 601 001	pakkeenh. kulestang inkl. låseplugg
	903 078 630 120	pakkeenh. låseplugg
2 og 3 (bilde 1)	903 127 619 001	pakkeenh. støtter, U-profil og pakninger
	903 127 650 001	pakkeenh. standarddeler og stikkontaktholder
	903 127 631 001	pakkeenh. holder for kulestang

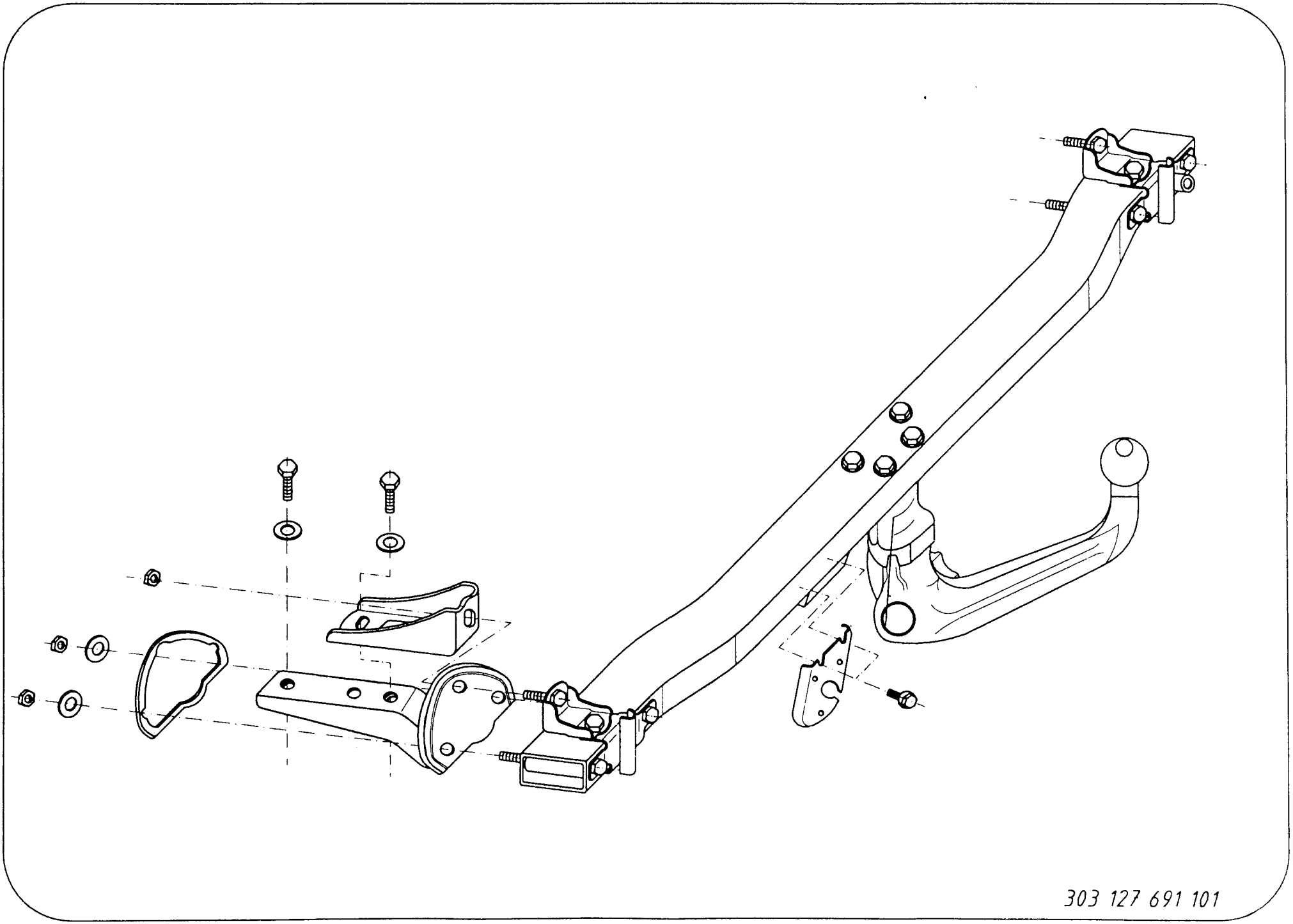
303 127 691 101

N - Frirommet etter tillegg VII, avbilding 30 i direktiv 94/20/EEC skal overholdes.

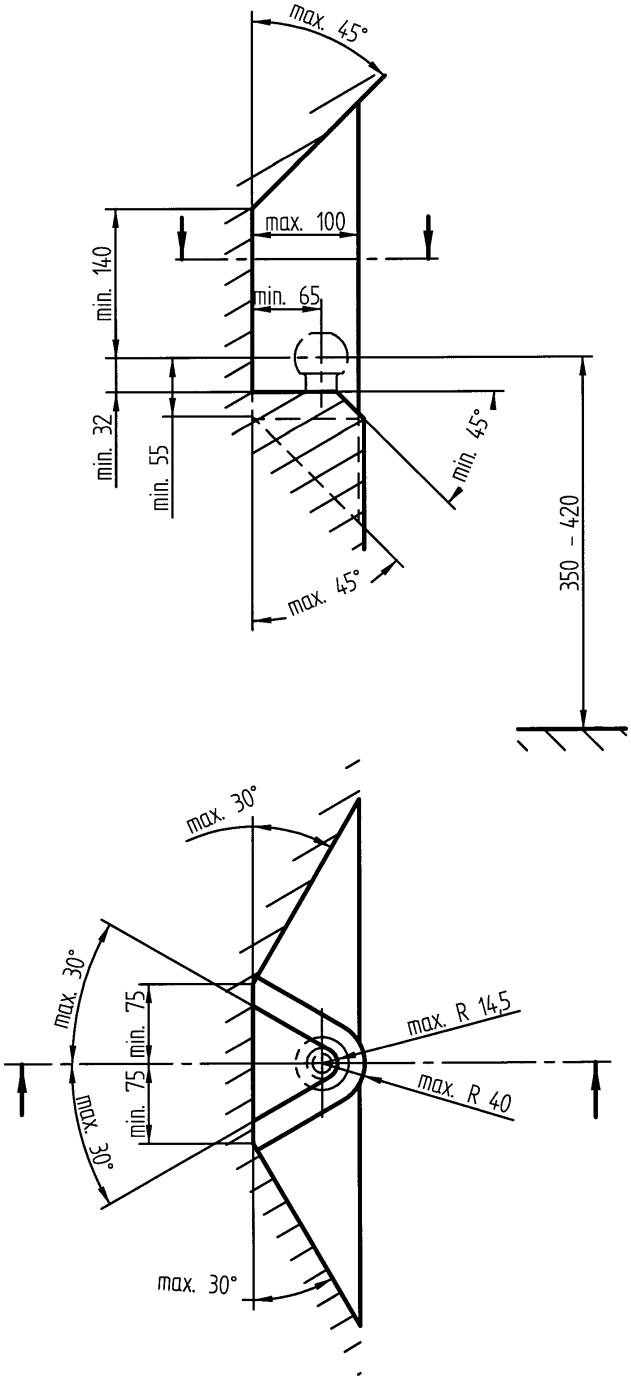

N - ved kjøretøyets tillatte totalvekt

Montagehandleiding

voor

Kogeltrekhaak met Houder (KmH)

Type 303 127

EG-keurmerk: e1 00-0015
(zie typeplaatje aangebracht op steun t.b.v. contactdoos; dwarsbalk)

Westfalia-bestelnr.:
303 127 600 001
303 128 600 001
303 129 600 001

Toepassingsgebied:
Fabrikant: Bayerische Motoren Werke AG, München
Modellen: 5-serie limousine (E39) v.a. modeljaar 1995

BMW-onderdeelnr.:

1 092 807

Officiële type-aanduiding vlgs. ABE: 5 / D

Technische gegevens:

Deze montagehandleiding/gebruiksaanwijzing zorgvuldig op een gemakkelijk bereikbare plaats bewaren.

De goedgekeurde D-waarde bedraagt 11,4 kN. Dit komt bijvoorbeeld overeen met een getrokken gewicht van 2200 kg en een totaal gewicht van 2460 kg. Bindend zijn echter uitsluitend de specificaties in de officiële voertuigdocumentatie. De goedgekeurde D-waarde mag nooit worden overschreden.

De in de EG-goedkeur vermelde gewichtsspecificaties voor de trekhaak zijn op het typeplaatje aangegeven.

De KmH mag uitsluitend voor het trekken van aanhangwagens met de passende trekkogelkoppeling gebruikt worden. Indien voor de montage van de KmH het sleepoog moest worden verwijderd, dient de KmH als vervangend sleepoog mits het toelaatbare getrokken gewicht niet overschreden wordt en het voertuig over de openbare verkeersweg gesleept wordt.

Toelaatbaar getrokken gewicht:
Het voor het betreffende voertuigtype bindend toelaatbare getrokken gewicht is in de voertuig-documentatie vermeld.

De in de voertuigdocumentatie gespecificeerde getrokken gewichten gelden voor elk type aanhangwagen. Afhankelijk van het voertuigmodel zijn voor bepaalde soorten aanhangwagens (bijv. boottrailers, transporttrailers voor zweefvliegtuigen, autotransporttrailers, aanhangwagens voor het vervoer van paarden t.b.v. sportdoeleinden) echter hogere getrokken gewichten mogelijk; e.e.a. wordt door de BMW service-afdeling op aanvraag meegedeeld.

Opmerking 1: Houd ook rekening met de in het instructieboek voor het voertuig eventueel vermelde verhoogde bandenspanningen voor voertuigen met trekhaak c.q. bij het rijden met aanhangwagen.

Toelaatbare Kogeldruk: max. 90 kg

Opmerking 2: Voor de inbouw van deze trekhaak wordt bovendien een afdekklep voor de opening in de bekleding onder de bumper van BMW benodigd.

Opmerking 3: De KmH is een veiligheidskritische component die uitsluitend door vakkundig personeel mag worden ingebouwd. Indien vervanging van onderdelen daarvan vereist wordt, mogen ook deze delen uitsluitend door vakkundig personeel aan onbeschadigde originele onderdelen gemonteerd worden.
Elke wijziging c.q. aanpassing aan de KmH is ontoelaatbaar en heeft bovendien het vervallen van de homologatie (bedrijfsvergunning) tot gevolg.

Opmerking 4: Isolatiemateriaal c.q. undercoating - indien aanwezig - ter plaatse van het montagevlak voor de KmH van de voertuigonderzijde verwijderen.
Blanke carrosseriedelen met corrosiewerende lak behandelen.

Opmerking 5: Bij het rijden met aanhangwagen dient rekening te worden gehouden met de desbetreffende aanwijzingen in het instructieboek van de voertuigfabrikant.

Montagehandleiding:
(zie hiervoor tevens tek. 303 127 691 101)

1.) De achterbumper demonteren, de botsdempers uitbouwen (de botsdempers komen te vervallen).

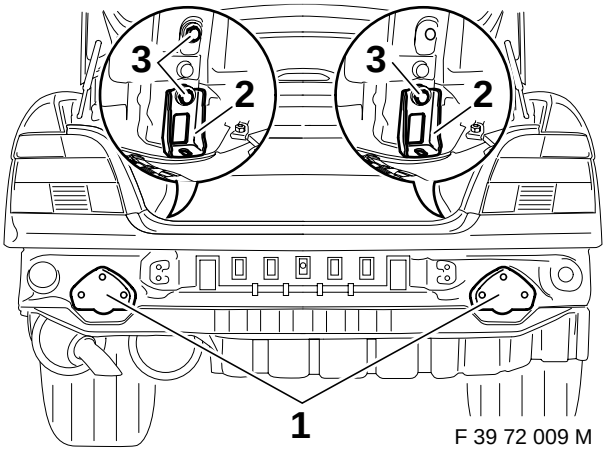

2.) De steunen (1) in de linker en rechter langsligger inschuiven en met de U-profielen (2) en de zeskantbouten M 10 x 30 (3) en ringen 10,5 x 25 x 3 los-vast monteren.
Opmerking: Vóór de montage de meegeleverde pakkingen aan de binnenzijde van de steunen (1) vastplakken.

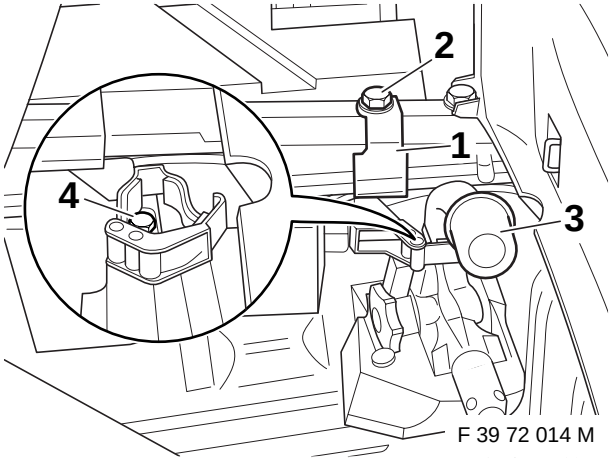

3.) De houder (1) voor de kogelstang (3), zoals in de afbeelding aangegeven, rechtsachter in de bagageruimte inzetten en met de zeskantbout (2) en ring los-vast aan de langsligger monteren.

De kogelstang (3) in de houder inzetten, de houder (1) uitlijnen en d.m.v. de zeskantbout (4) vastzetten.
De houder (1) wordt niet meegeleverd.
Bestelnummer voor houder (1):
903 127 631 001.
Indien de houder (1) niet gemonteerd wordt, moet de gedemonteerde kogelstang veilig worden opgeborgen zodat deze niet in de bagageruimte kan verschuiven.

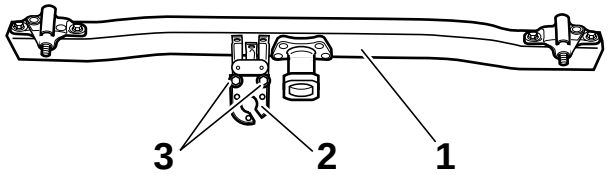

F 39 72 010 M

4.) De steun (2) t.b.v. de contactdoos met de combibouten M6 (3) op de dwarsbalk van de KmH monteren.
Aanhaalkoppel: 8 Nm.

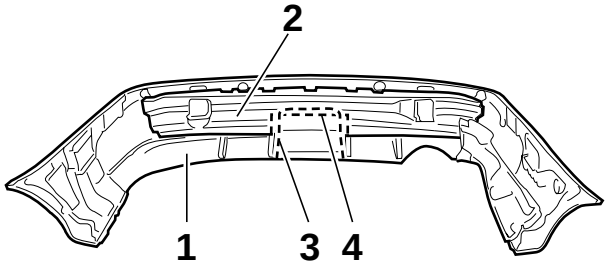

F 39 72 011 M

5.) De bumperbekleding (1) van de bumperdrager (2) demonteren.
De bumperbekleding (1) en de bumperdrager (2) op de voorgeponste plaatsen (3 en 4) uitsnijden.
De bumper weer samenstellen.

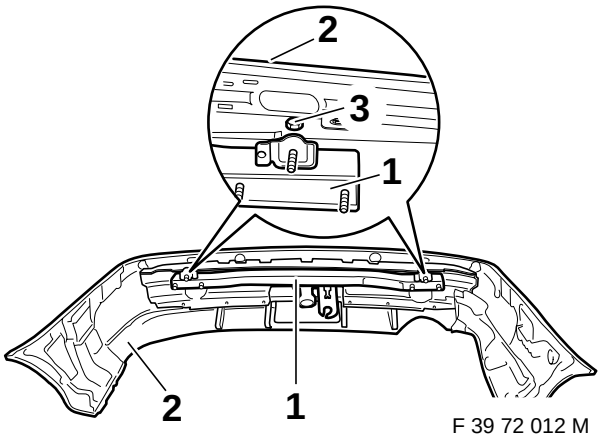

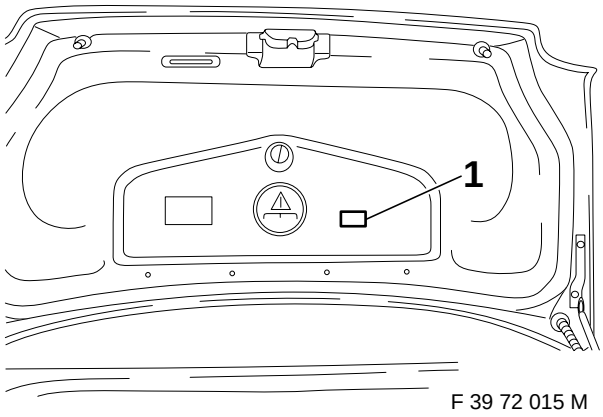

6.) De dwarsbalk van de KmH (1) in de bumper (2) inzetten en met de bestaande zeskantbouten (3) los-vast monteren.
De bumper (2) met dwarsbalk (1) tegen de achterkant van het voertuig positioneren en met flensmoeren M 10 en ringen 10,5 x 25 x 3 los-vast monteren
De trekhaak compleet uitlijnen.
De bouten en/of moeren in onderstaande volgorde aanhalen:

a) flensmoer trekhaak/achterwand,
b) zeskantbouten M10 steunen/bagageruimte, aanhaalkoppel: 55 Nm.
Opmerking: Er worden M10-zeskante bouten van de stekteklasse 10.9 en M10-moeren van de sterkteklassen 10 gemonteerd.
c) De bumper (2) uitlijnen en de zeskant-bouten (3) vasttrekken.

7.) De kogeldruksticker op plaats 1 vastplakken.

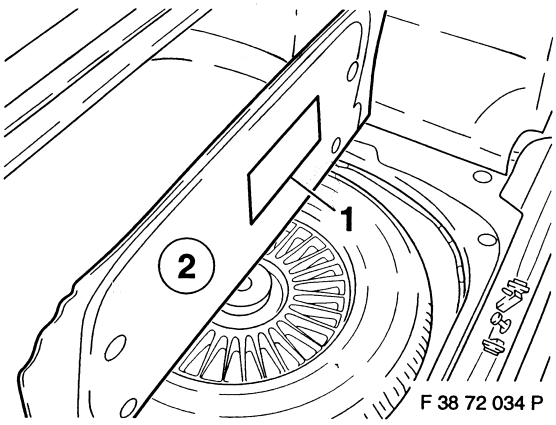

8.) De sticker (1) met bedieningsinstructies aan de onderkant van de bagageruimtevloer (2) vastplakken.

9.) De bagageruimte schoonmaken en de uitgebouwde delen weer inbouwen.

De door de voertuigfabrikant vastgestelde en volgens de ABE (homologatiebewijs) goedgekeurde standaard trekhaakbevestigingspunten aan het voertuig zijn aangehouden.
Nationale richtlijnen betreffende de montagegoedkeuring moeten in acht worden genomen.
Deze montagehandleiding moet aan de voertuigdocumentatie worden toegevoegd.

De kogel dient te worden schoongehouden en ingevet.

De kogeldiameter dient van tijd tot tijd te worden gecontroleerd.
Zodra de diameter op een willekeurig deel van de kogel tot 49 mm gesleten is, mag de KmH om veiligheidsredenen niet meer gebruikt worden.

Het gewicht van deze KmH met inbegrip van alle montagedelen bedraagt 13 kg. Gelieve er er rekening mee te houden dat het eigen gewicht van uw voertuig door de inbouw van de KmH met dit bedrag verhoogd wordt.

Wijzigingen voorbehouden.

Leverbare service-onderdelen voor de trekhaak		
Afb.	**Onderdeelnr.**	**Benaming**
	903 095 601 001	VPE. kogelstang incl. afsluitplug
	903 078 630 120	VPE afsluitplug
2 en 3 (af. 1)	903 127 619 001	VPE steunen, U-profielen en pakkingen
	903 127 650 001	VPE standaard delen en steun t.b.v. contactdoos
	903 127 631 001	VPE houder voor kogelstang

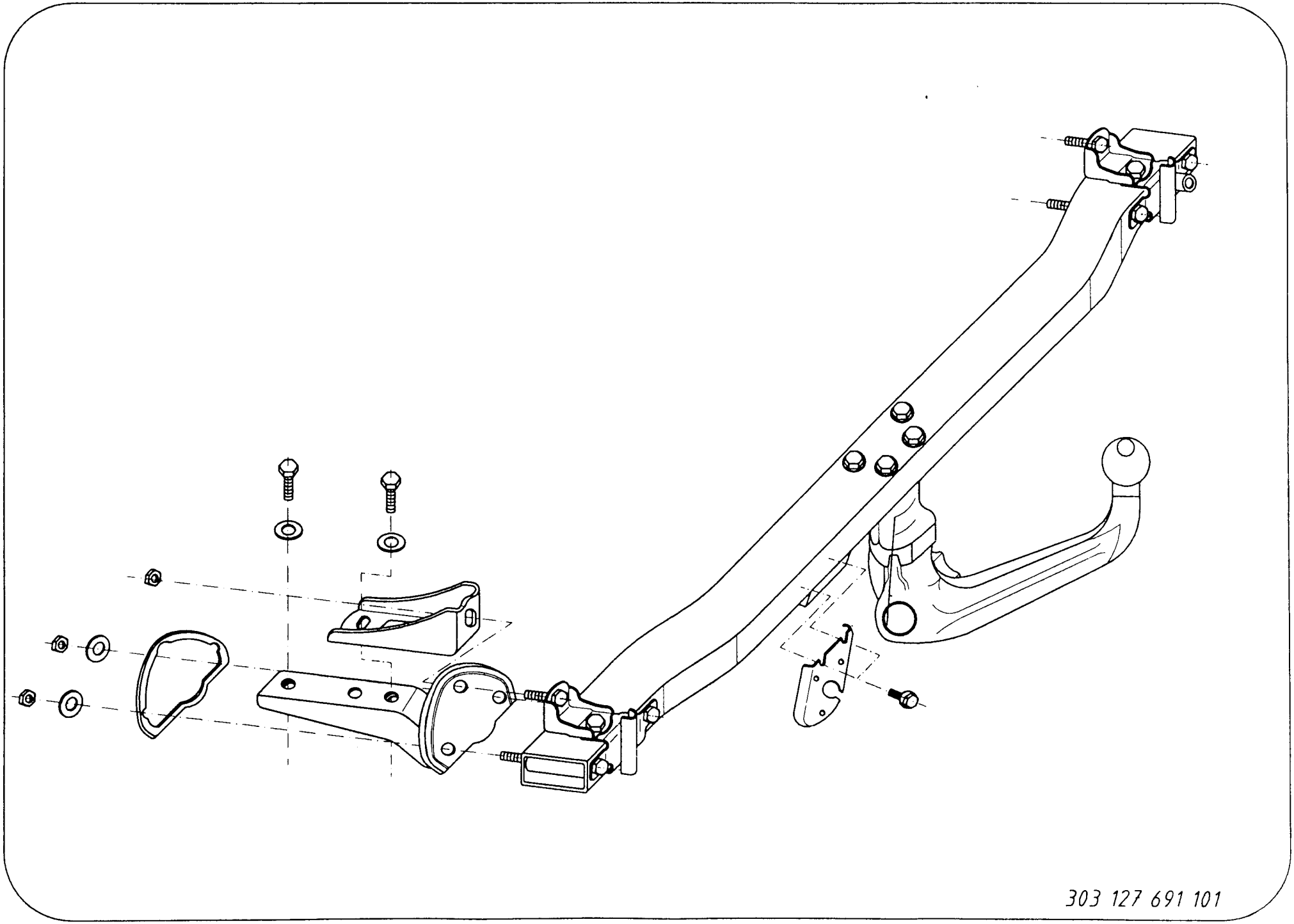
303 127 691 101

NL - De tussenruimte conform supplement VII, afbeelding 30 van de richtlijn 94/20/EG moet in acht worden genomen.

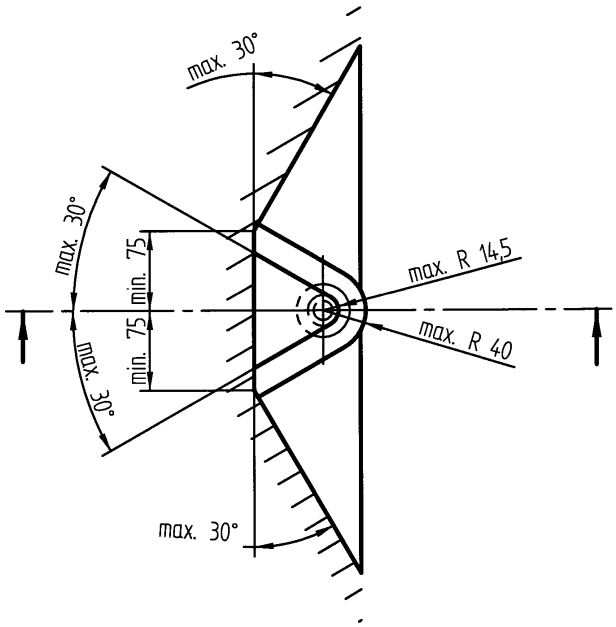

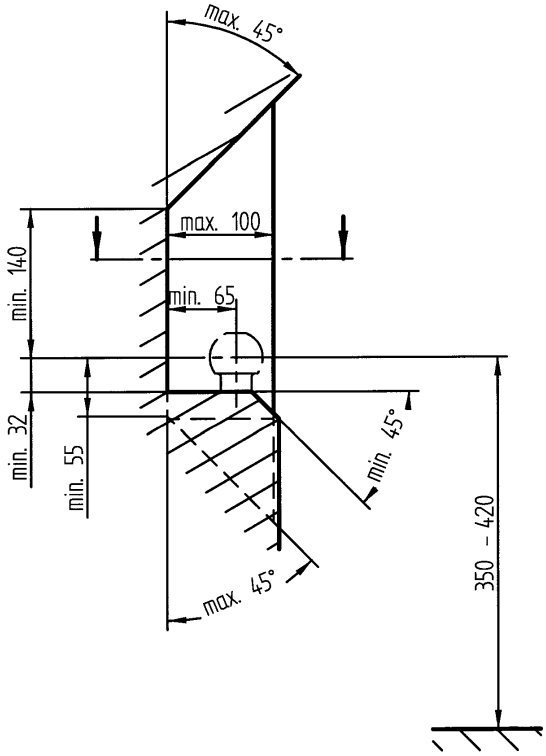

NL - bij toelaatbaar totaal gewicht van het voertuig

Instruções de montagem

para

Bola de Acoplamento com Suporte (KmH)

Designação de tipo 303 127

N.º de encomenda da Westfalia:
303 127 600 001
303 128 600 001
303 129 600 001

Indicação segundo licenciamento CEE:: e1 00-0015
(ver placa de classificação, aplicada no suporte da ficha de ligação; longarina transversal)

Área de utilização:
Fabricante: Bayerische Motoren Werke AG, München
Modelo: Série 5 - Berlina (E39) a partir do modelo ano de fabricação de 1995

Nº. de peças da BMW:

1 092 807

Designação de tipo oficial, segundo licenciamento (ABE): 5 / D

Dados técnicos:

Manter estas instruções de montagem / serviço sempre bem guardadas e sempre ao seu alcance.

O valor-D verificado é de 11,4 kN. Este corresponde por exemplo a uma carga de reboque de 2200 kg e a um peso total autorizado de 2460 kg. No entanto, as indicações constantes no livrete da viatura / documentos do veículo é que são vinculativas. O valor-D verificado não poderá ser ultrapassado.

Os valores de carga indicados para este mecanismo de reboque segundo licenciamento CEE, são visíveis na placa de classificação.

A bola de acoplamento com suporte (KmH) só pode ser utilizada para rebocar atrelados com bola de acoplamento de tracção. Caso se tenha que retirar por completo o olhal de reboque quando se montar a bola de acoplamento com suporte (KmH), a mesma serve como substituto, desde que a carga de reboque autorizada não seja ultrapassada e o reboque se verifique em estradas de condução habitual.

Cargas de reboque autorizadas:
As cargas de reboque autorizadas e vinculativas para o respectivo modelo do veículo estão indicadas nos documentos do mesmo.

Estas cargas de reboque indicadas nos documentos do veículo são válidas para todos os tipos de reboques. Por outro lado, consoante o modelo do veículo, são possíveis cargas de reboque superiores em determinados reboques (p.ex.: reboques para barcos, reboques para transporte de aviões planadores, reboques para automóveis ligeiros, reboques para cavalos com fins desportivos). Para obter informações sobre estas cargas deve dirigir-se aos serviços da BMW.

Indicação 1 : Ter atenção ao eventual aumento da pressão de ar dos pneus, de acordo com as instruções de serviço do veículo, no caso de veículos com mecanismo de reboque e no serviço de reboque.

Carga de apoio autorizada: 90 kg máximo

Indicação 2: Para a montagem do acoplamento de reboque acima mencionado é necessário adicionalmente uma tampa de cobertura da BMW para o recorte do revestimento situado por baixo do pára-choques.

Indicação 3: A bola de acoplamento com suporte (KmH) é uma peça de segurança e só pode ser instalada por pessoal especializado.
Em caso de necessidade de peças sobressalentes, as mesmas também só podem ser montadas por pessoal especializado, na peça original não danificada.
Não são autorizadas quaisquer alterações ou modificações.
Caso contrário levam a cancelamento da autorização de funcionamento.

Indicação 4: A massa isoladora ou a protecção do subsolo da viatura, caso existam na área de apoio da bola de acoplamento com suporte (KmH), terão que ser removidas.
Pintar com tinta anti-corrosão os locais polidos da carroçaria.

Indicação 5: Quando conduzir com um atrelado terá que ter em atenção as indicações de condução constantes na autorização de funcionamento do fabricante da viatura.

Instruções de montagem:
(Ter atenção também ao esquema 303 127 691 101)

1.) Desmontar o pára-choques traseiro e os correspondentes amortecedores de choque (os amortecedores de choque não continuam a ser utilizados).

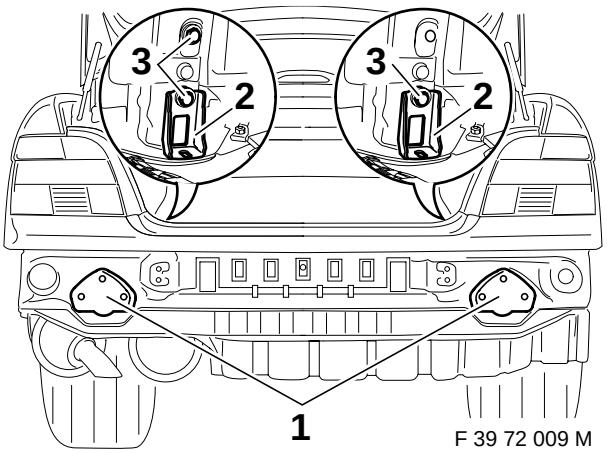

2.) Inserir os apoios (1) na longarina esquerda / direita e aparafusá-los ligeiramente mediante as chapas de perfil-U (2), os parafusos de cabeça sextavada M10 x 30 (3) e as arruelas de encosto 10,5 x 25 x 3.
Indicação: Antes da montagem colar as peças de vedação, fornecidas no jogo de peças de montagem, na parte interior dos apoios (1).

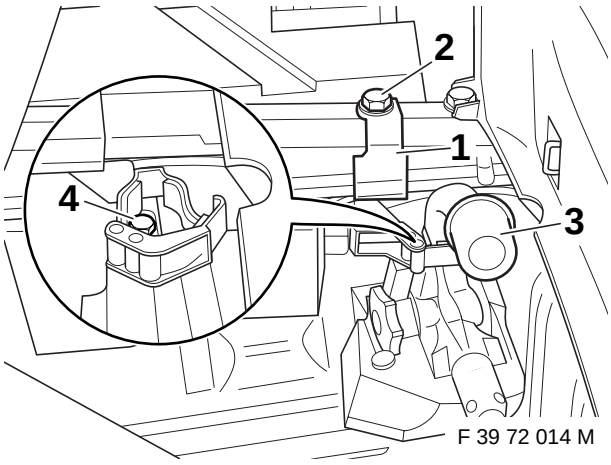

3.) Caso fornecido no jogo de peças de montagem, montar na parte traseira direita do porta-bagagens o dispositivo de fixação (1) para o elemento da bola de acoplamento (3), assim como exemplificado na figura, e aparafusá-lo ligeiramente na longarina com parafusos de cabeça sextavada (2) e arruelas de encosto.

Montar o elemento da bola de acoplamento (3) no dispositivo de fixação, ajustar o dispositivo de fixação (1) e fixá-lo por meio de parafusos de cabeça sextavada (4).
Neste caso, o suporte (1) não faz parte da extensão do fornecimento.
Nº de encomenda do suporte (1):
903 127 631 001
Não montando o suporte (1), acomode na bagageira a barra de rótula desmontada, bloqueando esta para que não possa deslizar.

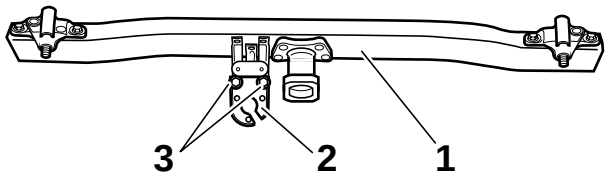

F 39 72 010 M

4.) Aparafusar o suporte da ficha de ligação (2) por meio de parafusos universais M6 (3) na longarina transversal do mecanismo da bola de acoplamento (KmH).
Binário de aperto: 8 Nm.

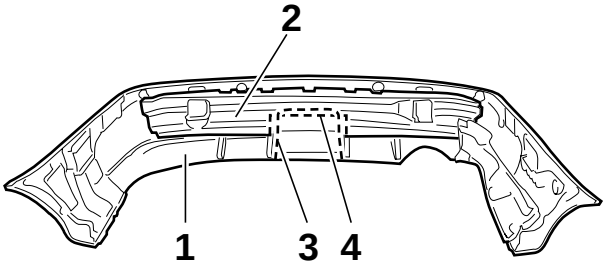

F 39 72 011 M

5.) Desmontar o revestimento do pára-choques (1) do suporte do pára-choques (2).
Recortar o revestimento do pára-choques (1) e o suporte do pára-choques (2) nos sítios pré-marcados (3 e 4).
Tornar a montar o pára-choques.

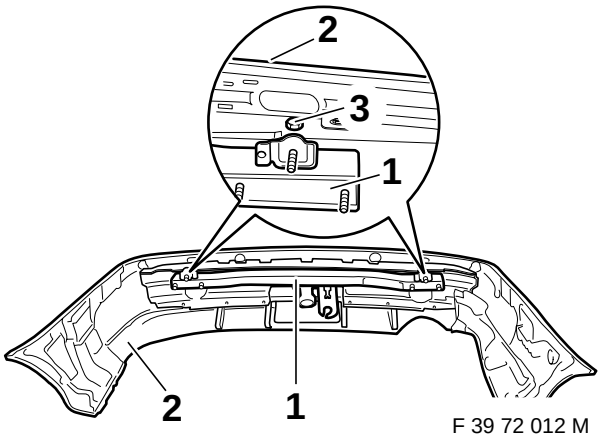

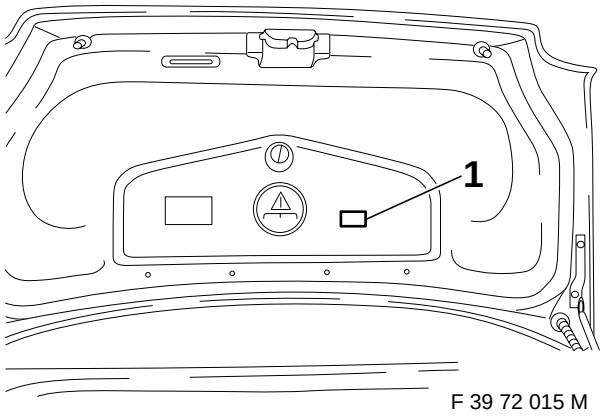

6.) Colocar a longarina transversal do mecanismo da bola de acoplamento (KmH) (1) no pára-choques (2) e aparafusá-la ligeiramente com parafusos de cabeça sextavada (3) existentes.
Posicionar na retaguarda do veículo o pára-choques (2) com a longarina transversal (1) e aparafusar as peças ligeiramente com porcas de colar M 10 e arruelas de encosto 10,5 x 25 x 3.
Ajustar o mecanismo de reboque.
Apertar na seguinte sequência os parafusos / as porcas:

a) porca de colar do mecanismo de reboque / chassi retaguarda
b) parafusos de cabeça sextavada M 10 apoios / porta-bagagens
binário de aperto: 55 Nm.¨
Indicação: São utilizados parafusos de cabeça sextavada M10 com classe de resis-tência 10.9 e porcas M10 com uma classe de estabilidade 10.
c) ajustar o pára-choques (2) e apertar os parafusos de cabeça sextavada (3).

7.) Colar a placa da carga de apoio na posição 1.

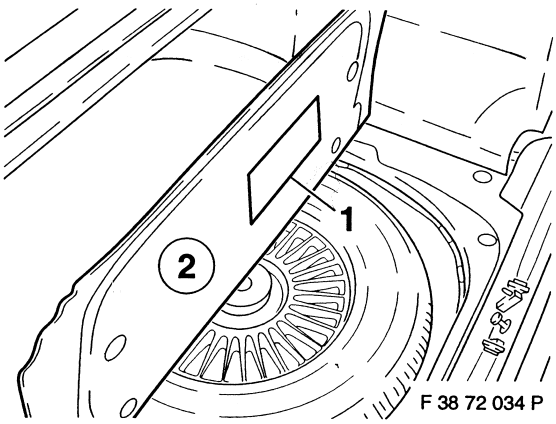

8.) Colar o autocolante (1) com as instruções de serviço no solo do porta-bagagens (2).

9.) Limpar o porta-bagagens e tornar a montar todas as peças desmontadas.

Normas nacionais sobre a inspecção da instalação por peritos devem ser respeitadas.
Juntar estas instruções de montagem aos documentos da viatura.

Manter a bola limpa e engorurada.

Verificar de vez em quando o diâmetro da bola.
Logo que em algum ponto seja atingido os 49 mm, não se deve, por razões de segurança, utilizar mais a bola de acoplamento com suporte (KmH).

A bola de acoplamento com suporte (KmH) pesa aprox. 13 kg incluindo todas as peças de montagem. Por favor tenha em consideração, que a tara sem carga da sua viatura, será acrescida deste valor após a montagem da bola de acoplamento com suporte (KmH).

Reserva-se o direito de alterações.

Peças sobressalentes possíveis de fornecer do acoplamento com suporte (KmH)		
Figura	**N.° de peça sobressalente**	**Designação**
	903 095 601 001	Embalagem unitária. Elemento da bola de acoplamento incl. bujão de fecho
	903 078 630 120	Embalagem unitária. Bujão de fecho
2 e 3 (figura 1)	903 127 619 001	Embalagem unitária. Apoios, perfilos-U e vedações
	903 127 650 001	Embalagem unitária. Peças normalizadas e suporte da ficha de ligação
	903 127 631 001	Embalagem unitária. Suporte para barra de rótula

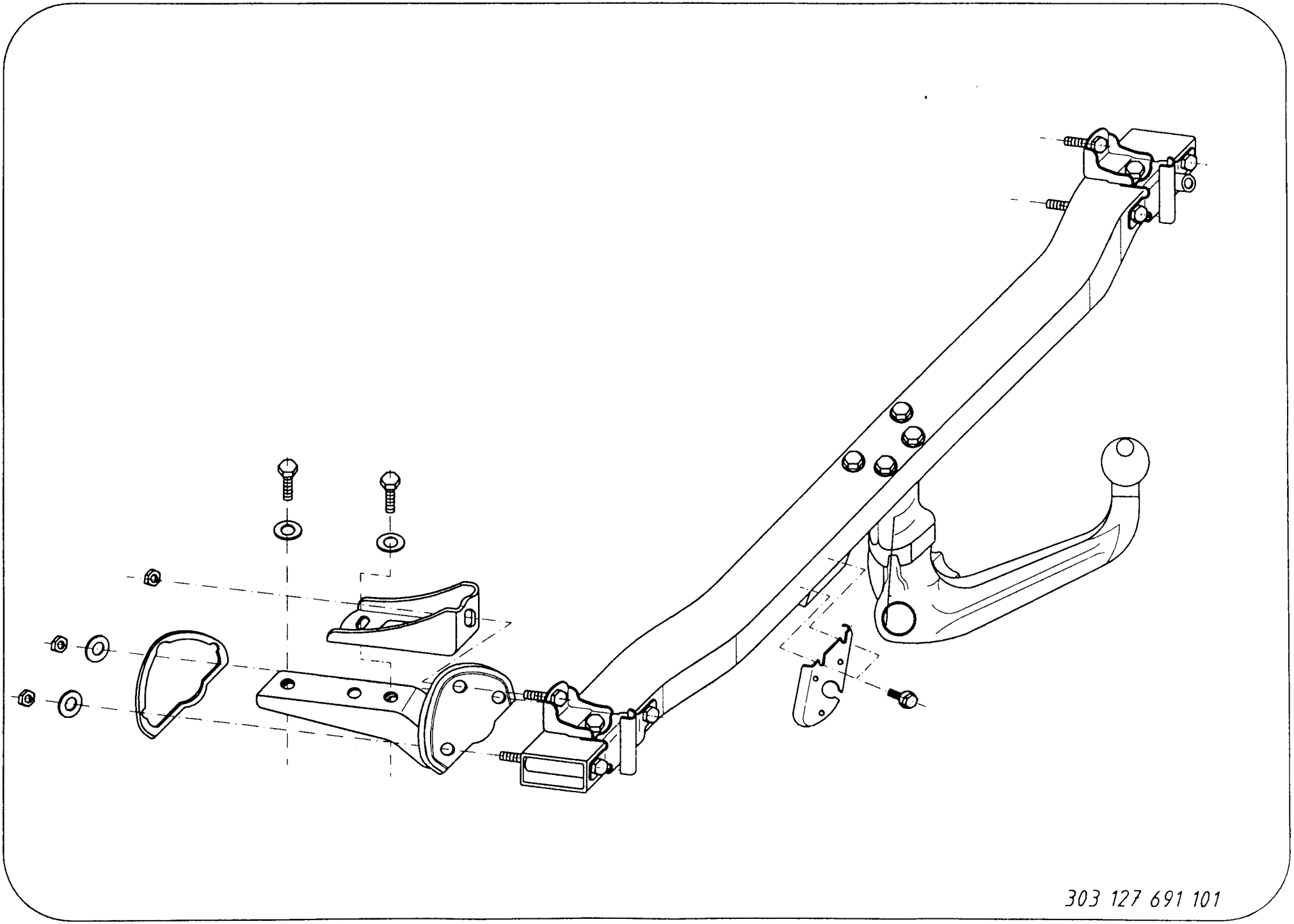
303 127 691 101

P - Garantir a zona livre, conforme Anexo VII, gráfico 30 da Norma 94/20/CE.

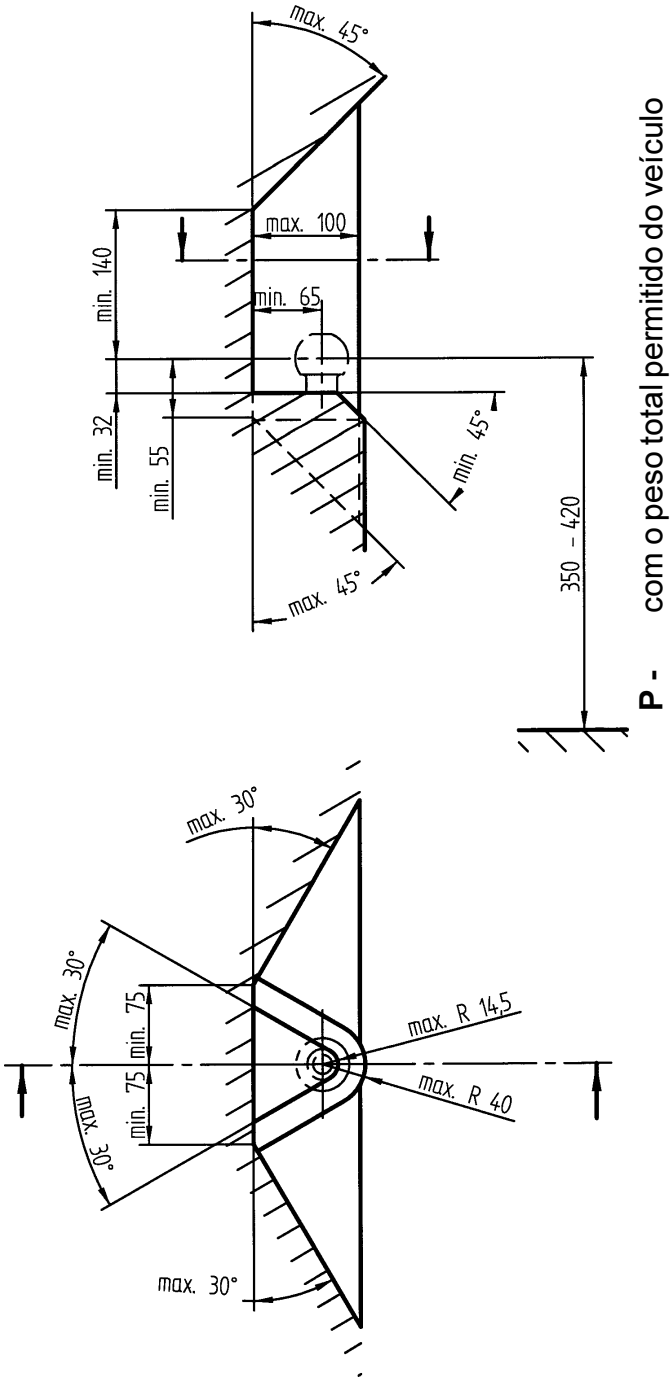

P - com o peso total permitido do veículo

Monteringsanvisning
för
kopplingskula med hållare (KmH)

Typ 303 127

EWG-registreringsbeteckning: e1 00-0015
(se typskylt, placerad på hållaren för kontaktuttaget; tvärbalken)

Westfalia best.-nr:
303 127 600 001
303 128 600 001
303 129 600 001

Användningsområde:
Tillverkare: Bayerische Motoren Werke AG, München
Modeller: 5-serie Limousine (E39) fr o m årsmodell 1995

BMW-art.-nr:

1 092 807

Officiell typbeteckning enligt ABE (allmänt fabriksgodkännande): 5 / D

Teknisk information:

Förvara denna monteringsanvisning / bruksanvisning noggrant och lätt tillgängligt.

Det testade D-värdet är 11,4 kN. Detta motsvarar t ex en släpvagnsvikt på 2200 kg och en tillåten totalvikt på 2460 kg. Det är emellertid uppgifterna i registreringsbeviset resp besiktningsinstrumentet som är avgörande. Det testade D-värdet får inte överskridas.

Viktuppgifterna för släpvagnskopplingen som angivits i EWGs registrering, finns på typskylten.

KmH är en säkerhetskomponent och får endast monteras av auktoriserad personal. Om reservdelar behövs, måste dessa monteras på den oskadade originaldelen, samt även i sådana fall endast av auktoriserad personal. Alla ändringar resp ombyggnader på KmH är förbjudna. De skulle dessutom leda till att drifttillståndet upphör att gälla.

Tillåtna släpvagnsvikter:
I fordonshandlingarna framgår vilka som är de obligatoriska, tillåtna släpvagnsvikterna för resp fordonsmodell.

De i fordonshandlingarna angivna släpvagnsvikterna gäller för alla slags släpvagnar. Beroende på fordonsmodell kan däremot högre släpvagnsvikter godkännas (t ex släpvagnar för transporter av båtar, segelflygplan, personbilssläpvagnar och släpvagnar för hästtransporter för sportändamål. BMW Kundtjänst ger närmare upplysningar i denna fråga.

Anm 1: Beakta att det ev krävs ett högre däcktryck för fordon med släpvagnskoppling resp vid släpvagnsdrift. Se fordonets instruktionsbok.

Tillåten stödvikt: max. 90 kg

Anm 2: För montering av den ovannämnda kopplingen krävs en skyddslucka från BMW för utskärningen i beklädnaden under stötfångaren.

Anm 3: Kopplingskulan med hållare (KmH) är en säkerhetskomponent och får endast monteras av auktoriserad personal. Om reservdelar behövs, måste dessa monteras på den oskadade originaldelen, samt även i sådana fall endast av auktoriserad personal. Alla ändringar resp ombyggnader på KmH är förbjudna. De skulle dessutom leda till att drifttillståndet upphör att gälla.

Anm 4: Avlägsna isoleringsmassan resp underplåtens skyddsbeläggning på fordonet - om sådan finns - i området kring anliggningsytan för kopplingskulan med hållare. Bestryk blanka karosseriställen med rostskyddsfärg.

Anm 5: Vid körning med släpvagn skall man beakta köranvisningarna i drifttillståndet från fordonstillverkaren.

Monteringsanvisning:
(Beakta härtill även bild 303 127 691 101)

1.) Demontera den bakre stötfångaren, demontera kollisionsdämparna (kollisionsdämparna bortfaller).

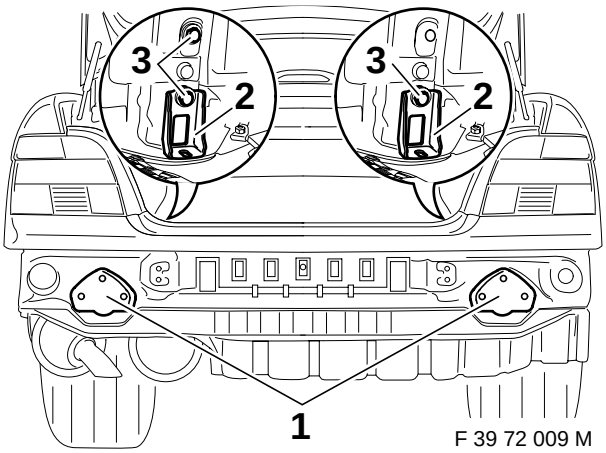

2.) Skjut in stöden (1) i den vänstra och den högra längsbalken och skruva fast dem löst med U-profilerna (2), sexkantskruvarna M 10 x 30 (3) och brickorna 10,5 x 25 x 3.
Anm. Före monteringen, limma på medlevererade tätningar på insidan av stöden (1).

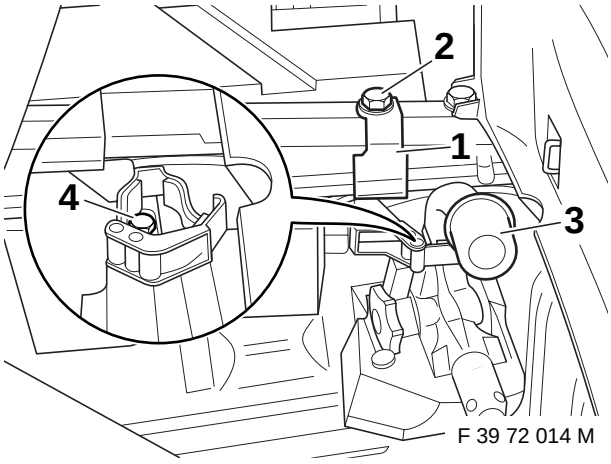

3.) Sätt in hållaren (1) för kulstången (3), enligt bilden, till höger bak i bagageutrymmet och skruva fast den löst med sexkantskruven (2) och brickan på längsbalken.

Sätt i kulstången (3) i hållaren, rikta hållaren (1) och montera fast den med sexkantskruven (4).
Hållaren ingår ej i leveransen.
Beställningsnummer för hållaren (1):
903 127 631 001
Om hållaren (1) inte monteras, måste den demonterade kulstången förvaras på ett säkert sätt, så att den inte glider hit och dit i bagageutrymmet.

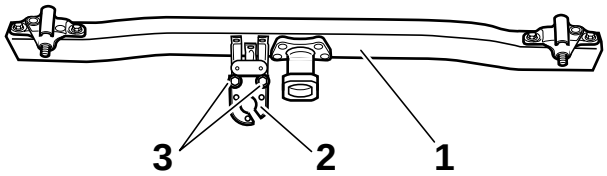

F 39 72 010 M

4.) Skruva fast hållaren för kontaktuttaget (2) med kombiskruvarna M 6 (3) på tvärbalken på kopplingskulan med hållare.
Åtdragningsmoment: 8 Nm.

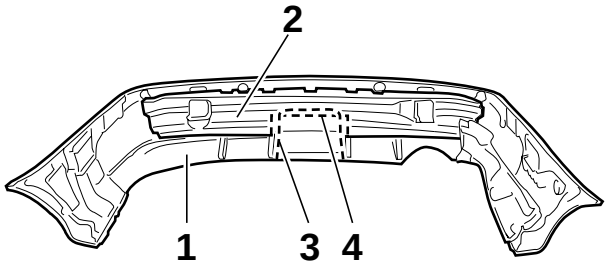

F 39 72 011 M

5.) Demontera stötfångaröverdraget (1) på stötfångarhållaren (2).
Skär ut stötfångaröverdraget (1) och stötfångarhållaren (2) vid de förpräglade ställena (3) och (4).
Sätt ihop stötfångaren igen.

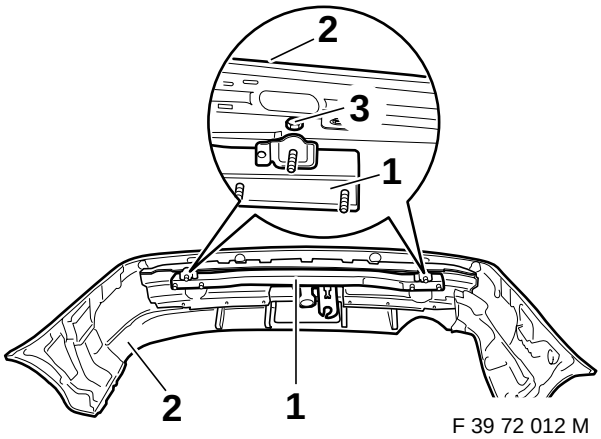

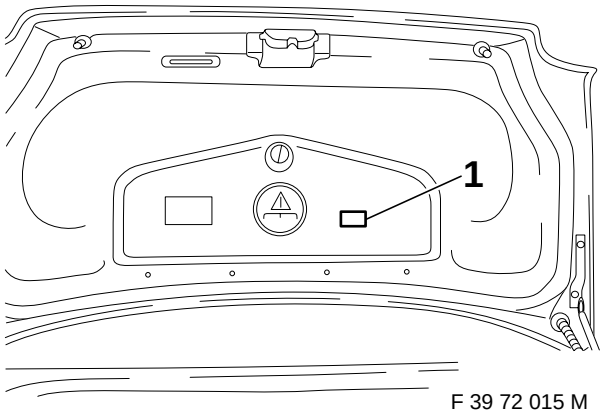

6.) Sätt in tvärbalken på kopplingskulan med hållare (1) i stötfångaren (2) och skruva fast den löst med de befintliga sexkantskruvarna (3).
Håll upp stötfångaren (2) med tvärbalken (1) mot fordonets bakre del och skruva fast den löst med flänsmuttrarna M 10 och brickorna 10,5 x 25 x 3.
Rikta släpvagnskopplingen.
Drag åt skruvarna/muttrarna i denna ordningsföljd:

a) Flänsmutter släpvagnskoppling / bakvägg
b) Sexkantskruvar M 10 stutsar / bagageutrymme
Åtdragningsmoment: 55 Nm
Anvisning: Sexkantskruvar M10 av hållfasthetsklass 10.9 och muttrar M10 av hållfasthetsklass 10 används.
c) Rikta stötfångaren (2) och drag åt sexkantskruvarna (3).

7.) Limma fast stödviktsskylten i läge 1.

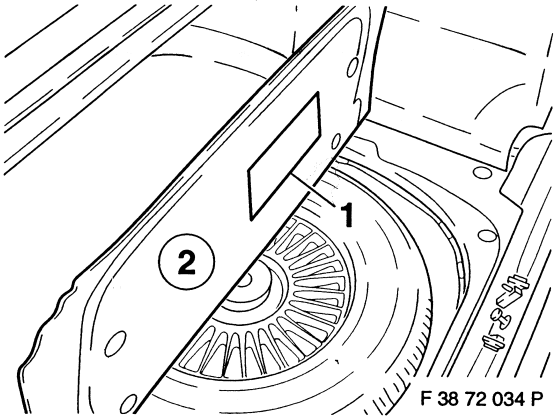

8.) Limma på etiketten (1) med manövreringsanvisningarna på bagagerumsgolvets undersida (2).

9.) Rengör bagageutrymmet och montera de demonterade delarna igen.

De av fordonstillverkaren angivna, i ABE specificerade tillåtna fastsättningspunkterna på fordonet, överensstämmer med vår konstruktion.
Nationella riktlinjer beträffande monteringen skall beaktas.
Denna montering skall bifogas motorfordonets handlingar.

Kulan skall hållas ren och fettas in.

Kulans diameter skall kontrolleras med jämna mellanrum.
Så snart det uppstått en diameter på 49 mm någonstans, får KmH av säkerhetsskäl inte användas längre.

Denna KmH, med alla monteringsdelar, väger 13 kg. Observera, att motorfordonets nettovikt ökas med denna vikt, efter det att KmH monterats.

Förbehåll för ändringar.

Levererbara reservdelar för kopplingen		
Figur	**Reservdels-nr**	**Beteckning**
	903 095 601 001	kulstång inkl. förslutningsplugg
	903 078 630 120	föslutningsplugg
2 och 3 (bild 1)	903 127 619 001	stutsar, U-profiler och tätningar
	903 127 650 001	normdelar och hållare för kontaktuttag
	903 127 631 001	hållare för kulstång

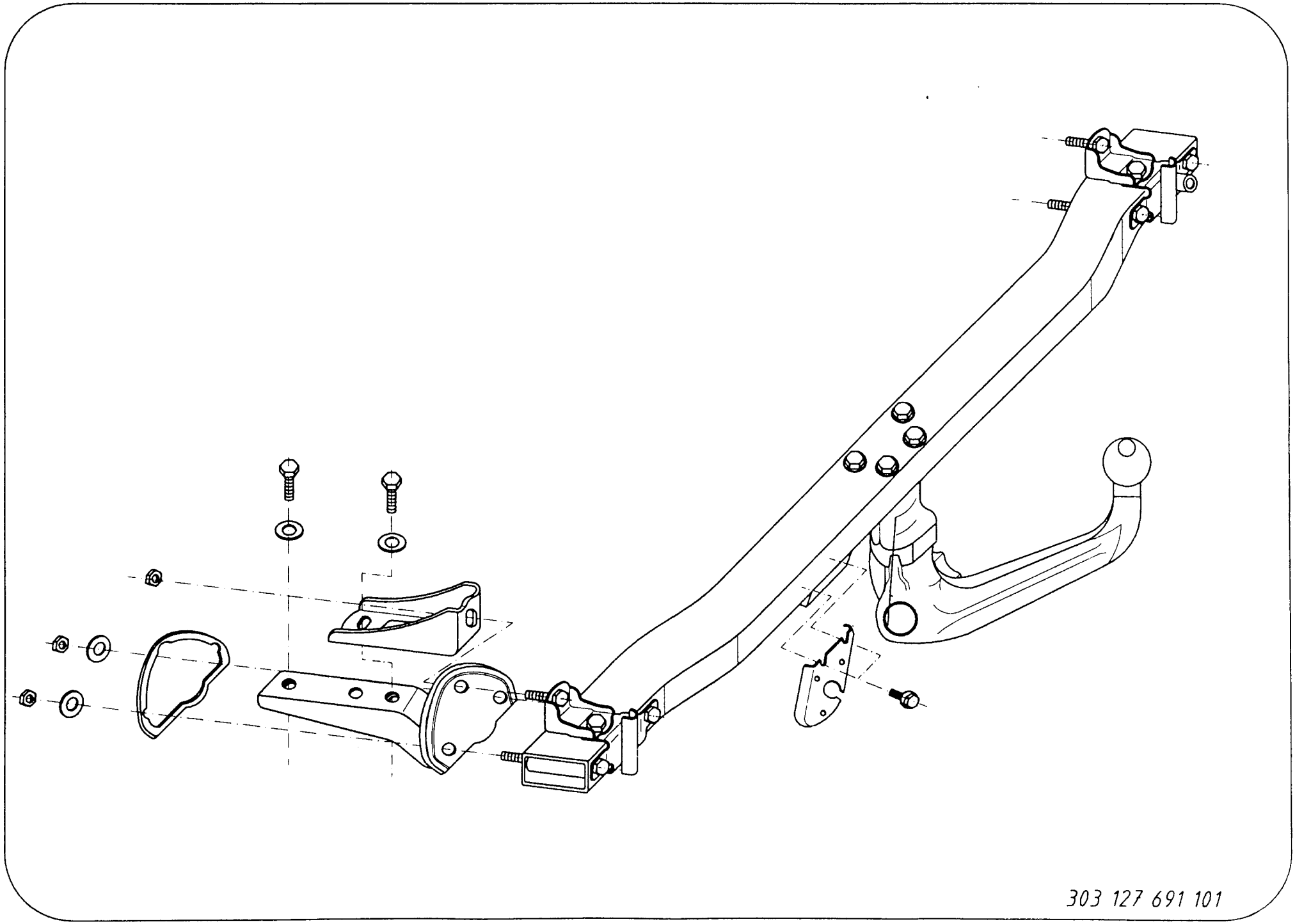
303 127 691 101

S - Spelrummet enligt bilaga VII, figur 30 i riktlinje 94/20/EG skall garanteras.

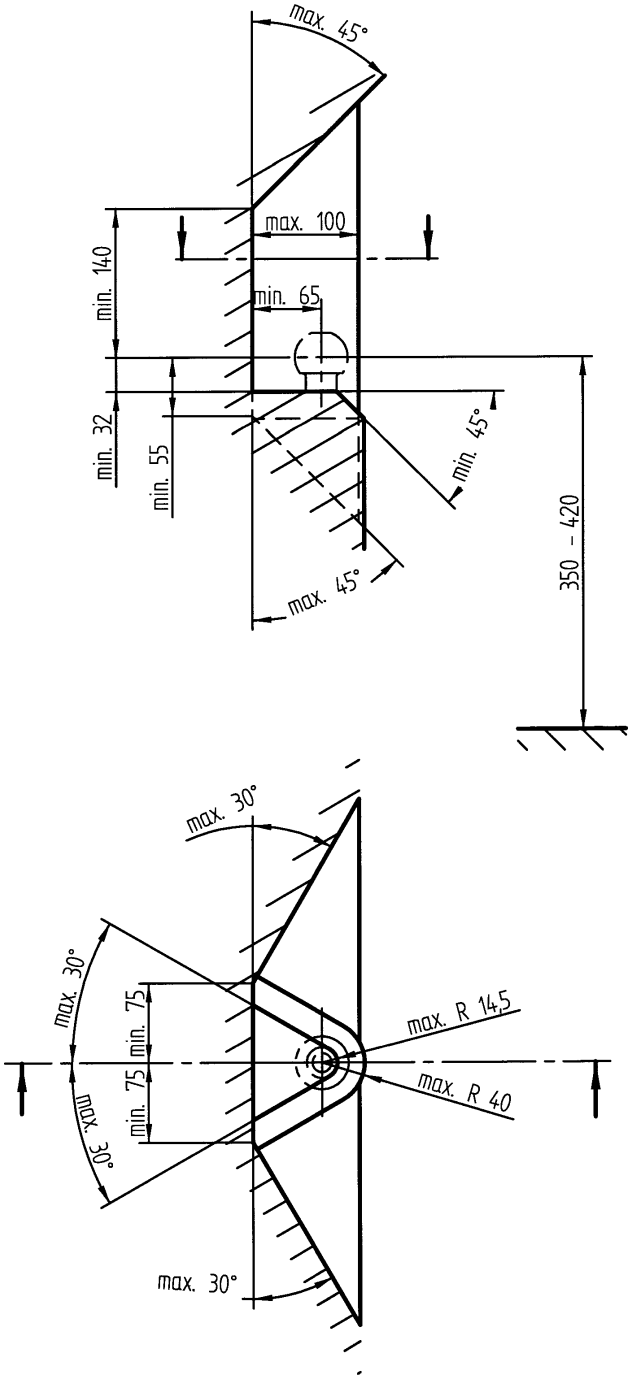

S - vid fordonets tillåtna totalvikt

Vetonupin ja sen kiinnikeraudan (KmH)
asennusohjeet

Tyyp 303 127

EU-hyväksynnän tunnus: e1 00-0015
(katso pistorasian pidikkeeseen kiinnitettyä tyyppikilpeä; poikittaiskannatin)

Westfalian tilausnro:
303 127 600 001
303 128 600 001
303 129 600 001

Käyttöalue:
Valmistaja: Bayerische Motoren Werke AG, München
Mallit: 5-sarjan henkilöautot (E39) mallivuodesta 1995 alkaen

BMW-osan nro:

1 092 807

Virallinen tyyppimerkintä ABE:n mukaan: 5 / D

Tekniset tiedot:

Näitä asennus/käyttöohjeita on säilytettävä huolellisesti ja helposti tavoitettavissa.

D-arvo on kokeiden mukaan 11,4 kN. Tämä vastaa esimerkiksi 2200 kg:n perävaunukuormitusta ja 2460 kg:n sallittua kokonaispainoa. Painojen suhteen on kuitenkin noudatettava auton virallisissa asiakirjoissa esitettyjä arvoja. Testatun D-arvon ylittäminen on kiellettyä.

EU-hyväksynnässä ilmoitetut vetolaitteen painotiedot on esitetty tyyppikilvessä.

KmH-vetolaitetta saadaan käyttää vain vastaavin vetolaittein varustelluissa perävaunuissa. Jos hinaussilmukka joudutaan poistamaan vetolaitetta asennettaessa, KmH korvaa sen edellyttäen, ettei sallittua vetokuormitusta ylitetä ja että hinaus tapahtuu liikennöitäväksi tarkoitetuilla teillä ja kaduilla.

Sallitut perävaunukuormat:
Eri automallien sallitut perävaunukuormat on esitetty auton omissa asiakirjoissa.

Ajoneuvon asiakirjoissa esitetyt perävaunukuormat koskevat kaikkia perävaunuja niiden tyyppiin katsomatta. Tietyissä perävaunuissa (esim. venetrailereissa, purjelentokoneiden kuljetusvaunuissa, henkilökuljetusvaunuissa, kilpahevosten kujetusvaunuissa) voidaan automallista riippuen sallia suuremmat vetokuormitukset, mutta tämä on varmistettava ensin BMW:n asiakaspalvelusta.

Huomautus 1: Vetolaittein varustelluissa autoissa tai käytettäessä autoa perävaunun vetämiseen on huomioitava tällöin mahdollisesti vaadittava suurempi rengaspaine, mikä on esitetty auton käyttöohjekirjassa.

Tukien sallittu kuormitus: kork. 90 kg

Huomautus 2: Edellä esitetyn vetolaitteen asentamiseen tarvitaan lisäksi peitelevy BMW:n takapuskurin alle, korin helmaan leikattavan aukon peitteeksi.

Huomautus 3: KmH on ajoturvallisuuteen vaikuttava autonosa, ja vain ammattitaitoiset asentajat saavat asentaa sen. Tarvittaessa varaosia on niidenkin asentaminen vaurioitumattomiin osiin sallittua vain ammattitaitoisille asentajille.
KmH:n muutokset ja muuntelut ovat kiellettyjä ja johtavat tämän lisäksi käyttöluvan peruuntumiseen.

Huomautus 4: Auton pohjan eristysmassa tai alustansuoja-aine on poistettava niitä käytettäessä KmH:n asennusalueelta.
Paljaille korinpinnoille on siveltävä ruosteenestoainetta.

Huomautus 5: Vedettäessä perävaunua on noudatettava auton valmistajan käyttöluvassa esitettyjä ajo-ohjeita.

Tyyppi: 303 127 - 3 -

Asennusohjeet:
(Huomioi lisäksi piirustus 303 127 691 101)

1.) Irroita takapuskuri ja törmäyksenvaimentimet (vaimentimet jätetään pois).

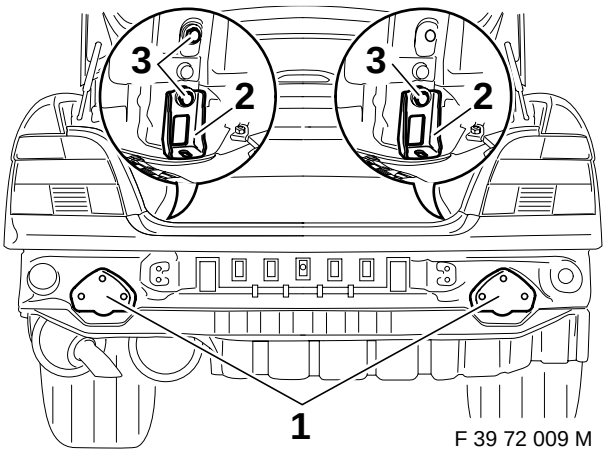

2.) Tuet (1) työnnetään vasempaan ja oikeaan pitkittäispalkkiin ja kiinnitetään löysästi M 10 x 30 kuusiokantaruuveilla (3) ja 10,5 x 25 x 3 aluslevyillä U-palkkeihin (2).
Huomautus: Mukaan toimitetut tiivisteet on liimattava ennen asennusta tukien (1) sisäpinnalle.

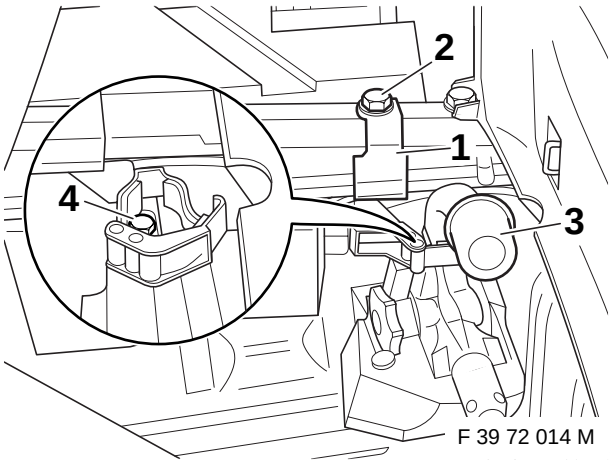

3.) Vetonupin varren (3) kiinnikerauta (1) asennetaan kuvan mukaan auton tavaratilaan ja kiinnitetään löysästi kuusiokantaruuvilla (2) ja aluslevyllä pitkittäispalkkiin.

Vetonupin varsi (3) kiinnitetään kiinnikerautaan, kiinnikerauta (1) oikaistaan ja kiinnitetään kuusiokantaruuvilla (4).
Pidike (1) ei sisälly tähän toimitukseen.
Pidikkeen (1) tilausnumero on:
903 127 631 001
Jos pidikettä (1) ei asenneta, pakkaa irrotettu kuulatanko tavaratilaan niin, että se ei pääse liukumaan.

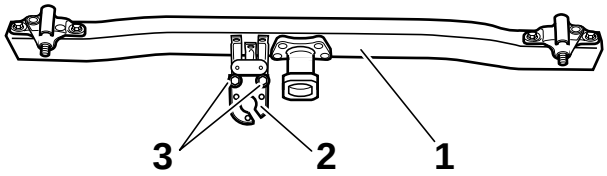

F 39 72 010 M

4.) Pistorasian pidike (2) kiinnitetään M6-ruuveilla (3) KmH:n poikkikannatinpalkkiin.
Kiristystiukkuus: 8 Nm

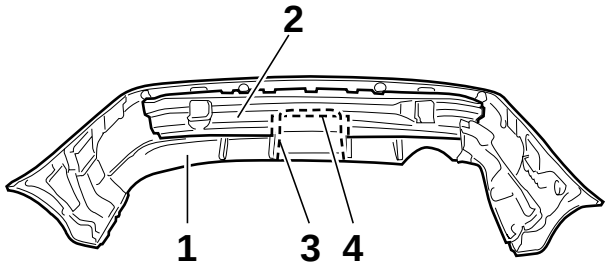

F 39 72 011 M

5.) Puskurinsuojus (1) irroitetaan puskurista (2). Puskurinsuojukseen (1) ja puskuripalkkiin (2) leikataan aukko valmisteltuihin kohtiin (3 ja 4).
Puskuri kootaan uudelleen.

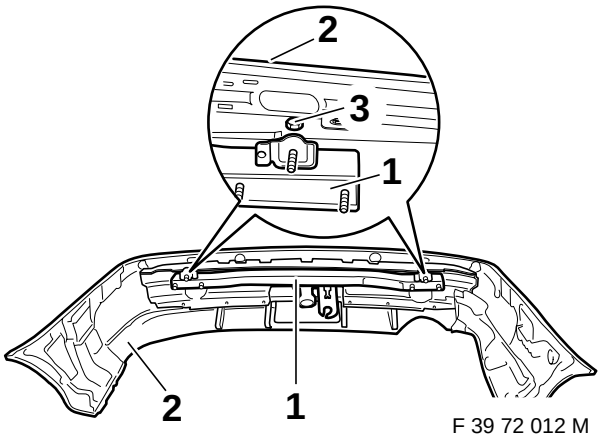

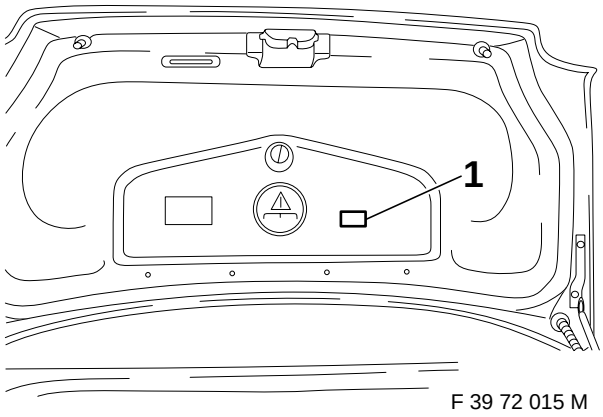

6.) KmH:n poikittaiskannatin (1) työnnetään puskuriin (2) ja kiinnitetään löysästi kuusiokantaruuveilla (3).
Puskuri (2) poikittaiskannattimineen (1) kiinnitetään löysästi paikalleen auton perään M10 kiinnitysmuttereilla ja 10,5 x 25 x 3 aluslevyillä.
Vetolaite suoristetaan.
Ruuvit ja mutterit kiristetään seuraavassa järjestyksessä:

a) Kiinnitysmutteri vetolaite/auton takahelmapelti
b) kuusiokantaruuvit M10 tuet/tavaratila
kiristystiukkuus: 55 Nm~
Vihje: Käytä kuusioruuveja M10 (lujuusluokka 10.9) ja muttereita M10 (lujuusluokka 10).
c) Puskuri (2) oikaistaan ja kiristetään kuusiokantaruuvit (3).

7.) Tukien kuormituskilpi kiinnitetään kohtaan 1.

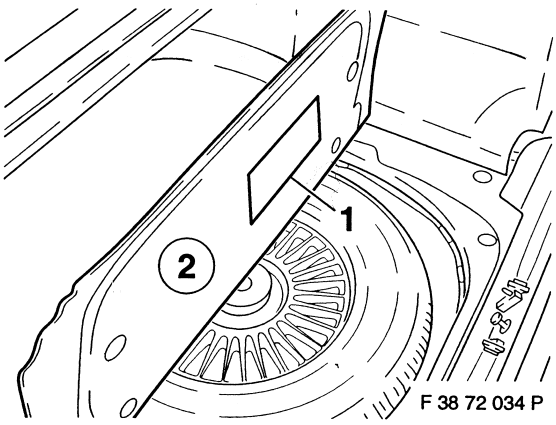

8.) Käyttöohjetarra (1) kiinnitetään tavaratilan pohjaan (2).

9.) Tavaratila puhdistetaan ja irroitetut osat kiinnitetään paikoilleen.

Auton valmistajan esittämät, ABE:ssä hyväksytyt kiinnityskohdat autossa on pidettävä ehdottomasti.
Kansallisia asennusten teknistä hyväksymistä koskevia määräyksiä on noudatettava.
Nämä asennusohjeet on liitettävä ajoneuvon asiakirjoihin.

Vetonuppi on pidettävä puhtaana ja rasvattuna.

Vetonupin halkaisija on tarkistettava aika ajoin.
Kun halkaisija kuluu joltakin kohdalta 49 mm paksuiseksi, ei KmH:ta saa enää turvallisuussyistä johtuen käyttää.

KmH-vetolaite painaa kaikkine asennusosineen n. 13 kg. Huomioi siis, että autosi tyhjäpaino kasvaa KmH asennettuna vastaavalla määrällä.

Oikeudet muutoksiin pidätetään.

Vetolaitteen varaosaluettelo		
Kuva	**Varaosan nro**	**Nimike**
	903 095 601 001	vetonupin varsi peitetulppineen
	903 078 630 120	peitetulpat
2 ja 3 (kuva 1)	903 127 619 001	tuet, U-palkit ja tiivisteet
	903 127 650 001	normiosat ja pistorasian pidike
	903 127 631 001	kuulatangon tuki

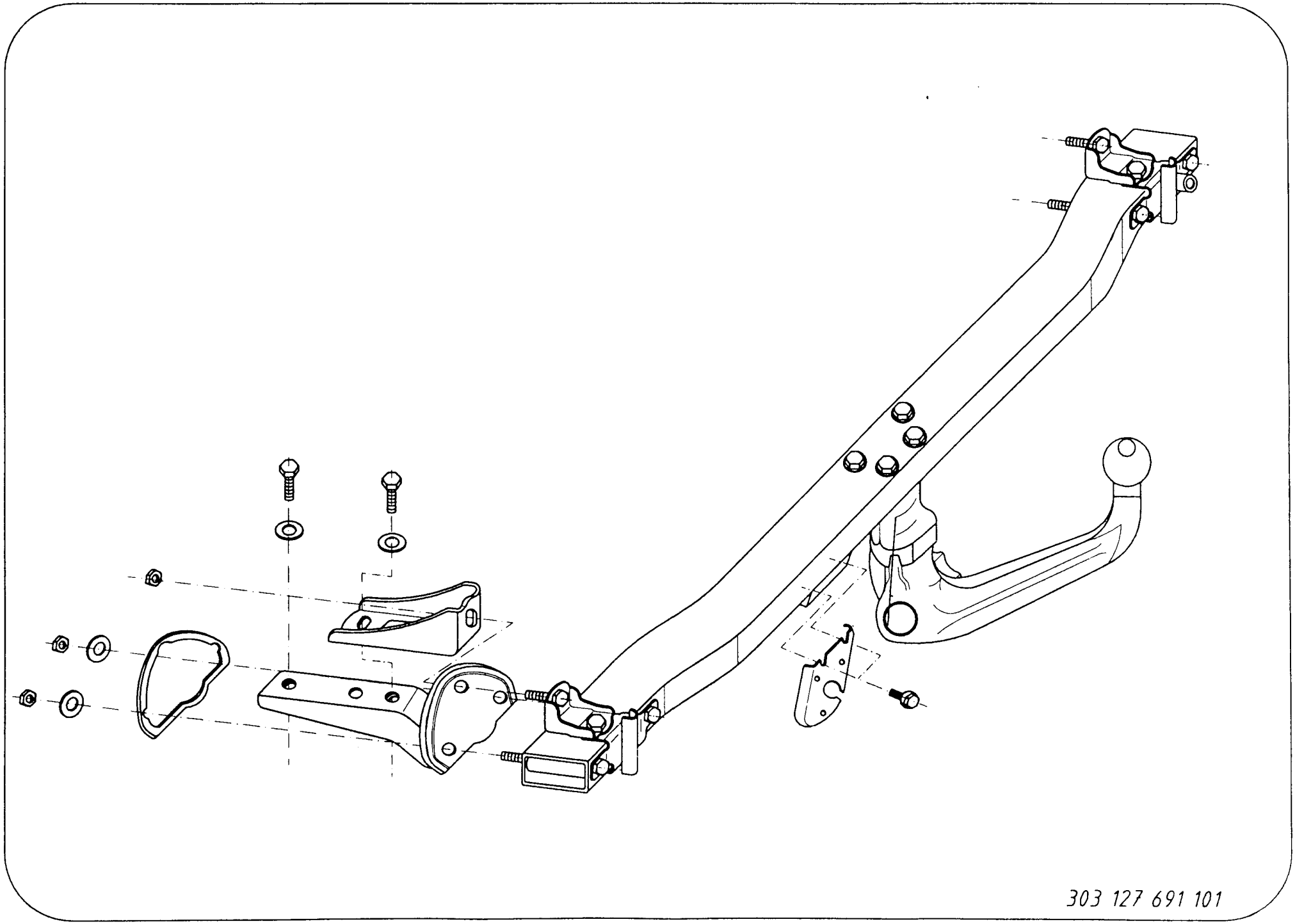
303 127 691 101

FIN - Vapaa tila on taattava direktiivin 94/20/EY liitteen VII, kuvan 30 mukaisesti.

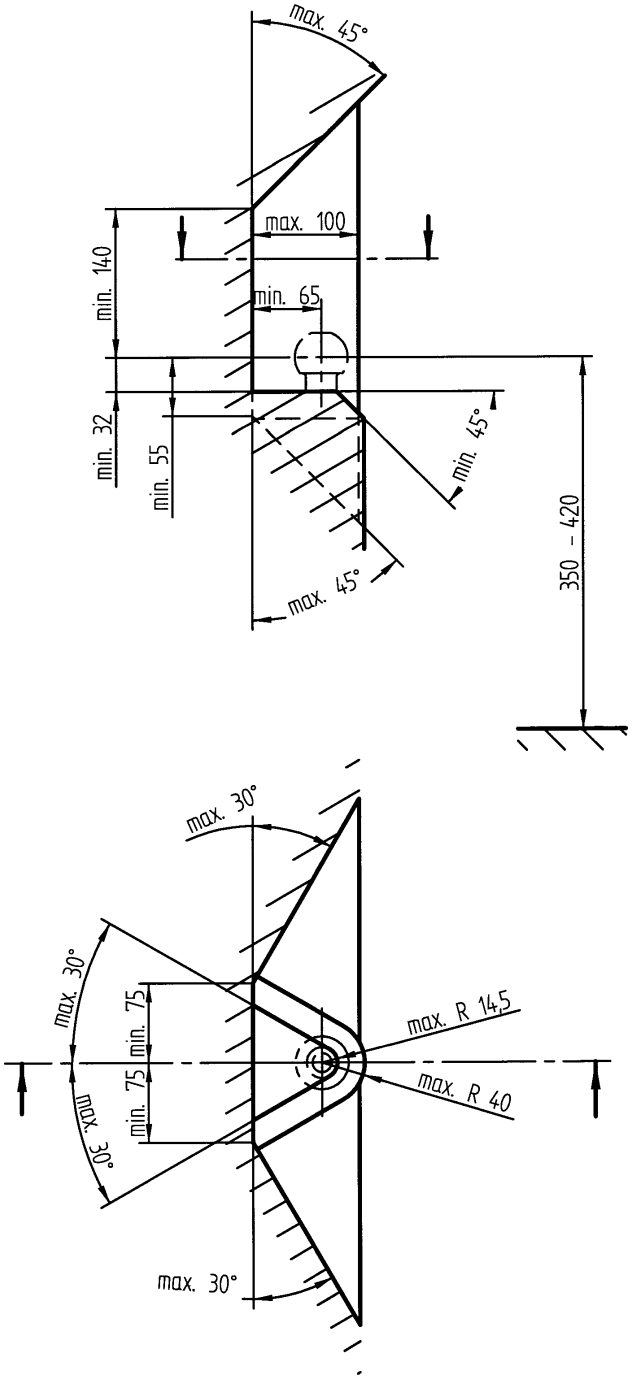

FIN - ajoneuvon suurimmalla sallitulla kokonaispainolla